GRUPO Valsteel Aços Inoxidáveis

VÁLVULAS
Industriais
GLOBO

VALSTEEL
INOX E COMPONENTES INDUSTRIAIS, LDA

2026

Imagem ilustrativa do produto.

VÁLVULAS DE GLOBO

VÁLVULA TIPO GLOBO EM AÇO INOX
STAINLESS STEEL SCREWED END GLOBE VALVE

CARACTERÍSTICAS TÉCNICAS

Aplicações: Indústria alimentar, química, têxtil, farmacêutica e outras
Material Corpo: ASTM A351-CF8M
Material Disco: ASTM A351-CF8M
Vedação: Metal/Metal
Diâmetro:DN8 – DN50
Ligação: Roscada BSP
Actuação: Manual com volante

Nota/ Info:
Roscada NPT

Condições de funcionamento
Temperatura: -20ºC a +200ºC
Pressão max.: 200WOG

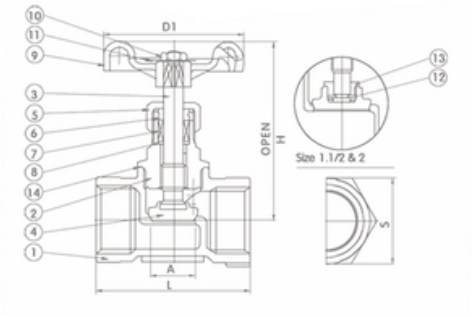

As medidas abaixo referidas estão sujeitas a confirmação pela Valsteel

MED.	L	H	D1	S	A	I
1/4"	45	80	70	21	10	3,5
3/8"	45	80	70	21	10	3,5
1/2"	52	80	70	25	10	4,7
3/4"	60	86	70	31	15	6,0
1"	71,5	103	80	40	20	7,5
1.1/4"	81	105	80	50	25	10,0
1.1/2"	91	124	90	54	32	11,0
2"	101	138	100	67	40	12,0

Nª	Parts	Qty	Material
1	BODY	1	CF8M
2	BONNET	1	CF8M
3	STEM	1	SS316
4	DISC	1	SS316
5	PACKING NUT	1	CF8M
6	HIGH WASHER	1	SS304
7	GLAND PACKING	1	PTFE
8	PACKING WASHER	1	SS304
9	HAND WHEEL	1	CAST ALUMINIUM
10	WHEEL NUT	1	SS304
11	PLATE	1	ALUMINIUM
12	DISC WASHER	1	SS316
13	LOCK NUT	1	SS316
14	JOINT GASKET	1	PTFE

CURVA PRESSÃO DE TEMPERATURA / PRESSURE TEMPERATURE RATING

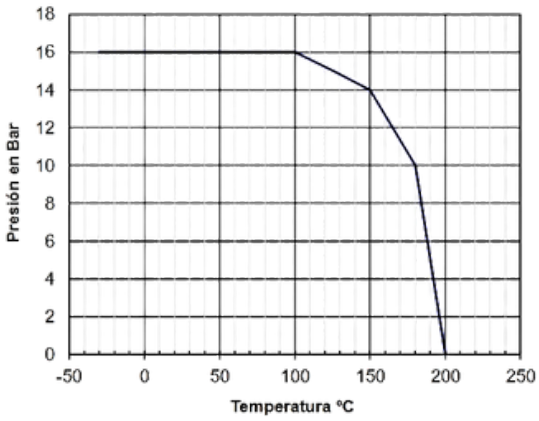

Visite nosso site para obter uma visão geral completa:
Valsteel.pt

Morada:
Sede e armazém
Rua das Lages 544/552
4410-312 Canelas - Vila Nova de Gaia - PORTUGAL

+ 351 227 320 510
comercial@valsteel.pt

Todos os direitos reservados VALSTEEL - Inox e Componentes Industriais, Lda.

VÁLVULAS DE GLOBO

VÁLVULA DE GLOBO "Y" EM AÇO INOX
STAINLESS STEEL SCREWED END "Y" GLOBE VALVE

CARACTERÍSTICAS TÉCNICAS

Aplicações: Indústria alimentar, química, têxtil, farmacêutica e outras
Material Corpo: ASTM A351-CF8M
Material Disco: ASTM A351-CF8M
Vedação: Metal/Metal
Diâmetro:DN8 – DN50
Ligação: Roscada BSP
Actuação: Manual com volante

Nota/ Info:
Roscada NPT

Condições de funcionamento
Temperatura: -20ºC a +200ºC
Pressão max.: 800PSI

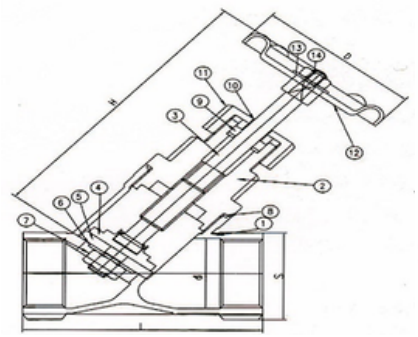

As medidas abaixo referidas estão sujeitas a confirmação pela Valsteel

MED.	d	L	S	H	D
1/2"	12,5	65	27	97	70
3/4"	18,0	75	32	110	70
1"	23,5	90	41	130	80
1.1/4"	32,0	110	50	150	80
1.1/2"	36,0	120	56	160	90
2"	46,0	150	70	180	100

Nª	Parts	Qty	Material
1	BODY	1	ASTM-A351-CF8M
2	INSERT	1	ASTM-A351-CF8M
3	BALL SEAT	2	AISI 316
4	BALL	1	AISI 316
5	THRUST WASHER	1	PTFE
6	STEM PACKING	1	AISI 304
7	STEM WASHER	1	AISI 304
8	STEM	1	PTFE
9	SPRING WASHER	1	PTFE
10	STEM NUT	1	AISI 304
11	LOCK DEVICE	1	AISI 304
12	HANDLE	1	MALLEABLE IRON
13	PLASTIC COVER	1	AISI 304
14	NUT	1	AISI 304

CURVA PRESSÃO DE TEMPERATURA / PRESSURE TEMPERATURE RATING

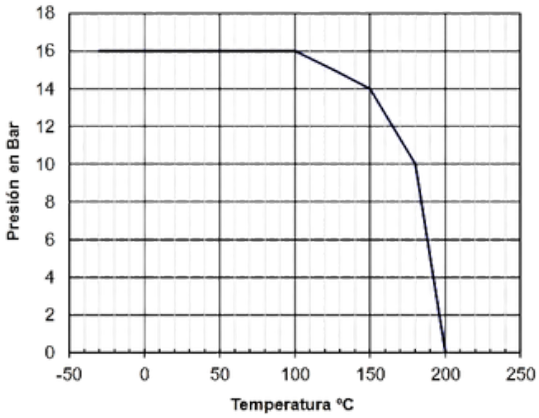

Visite nosso site para obter uma visão geral completa:
Valsteel.pt

Morada:
Sede e armazém
Rua das Lages 544/552
4410-312 Canelas - Vila Nova de Gaia - PORTUGAL

+ 351 227 320 510
comercial@valsteel.pt

Todos os direitos reservados VALSTEEL - Inox e Componentes Industriais, Lda.

VÁLVULAS DE GLOBO

VÁLVULA DE GLOBO PASSAGEM VEDAÇÃO POR FOLE FLANGEADA
BELLOW GLOBE VALVE – FLANGED ENDS

CARACTERÍSTICAS TÉCNICAS

Aplicações: Seccionamento de linhas de vapor ou óleo térmico.
Material Corpo: GS-C25 (WCB)
Material Fole: Aço Inox
Vedação: Metal/Metal
Diâmetro:DN15 – DN200
Ligação: Extremos flangeados EN 1092-1 PN16.
Actuação: Manual com volante

Nota/ Info:

Condições de funcionamento
Temperatura: -20ºC a +350ºC
Pressão max.: 16 Bar

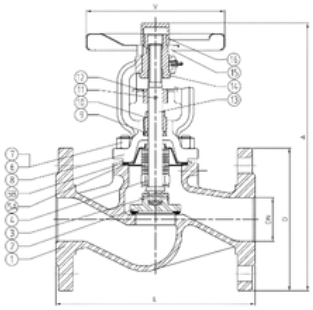

As medidas abaixo referidas estão sujeitas a confirmação pela Valsteel

MED.	DN	A	D	L	V	PN	Peso/Kg
1/2"	DN 15	215	95	130	140	16	4.30
3/4"	DN 20	215	105	150	140	16	5.00
1"	DN 25	220	115	160	160	16	5.80
1 1/4"	DN 32	225	140	180	160	16	7.20
1 1/2"	DN 40	235	150	200	180	16	9.30
2"	DN 50	250	165	230	180	16	11.50
2 1/2"	DN 65	260	185	290	220	16	15.60
3"	DN 80	285	200	310	250	16	20.40
4"	DN 100	420	220	350	300	16	38.00
5"	DN 125	460	250	400	350	16	55.00
6"	DN 150	575	285	480	400	16	80.00
8"	DN 200	730	340	600	500	16	130.00

Nª	Parts	Material
1	BODY	STEEL 1.0619
2	DISC	CARBON STEEL 1.0460 + 13CR
3	PIN	AISI 410
4	BELLOW	AISI 304
5a	BODY GASKET	AISI 304 + GRAPHITE
5b	BODY GASKET	GRAPHITE
6	BOLT	ASTM A 193-B7
7	NUT	ASTM A 194-2H
8	BONNET	STEEL 1.0619
9	PACKING RING	GRAPHITE
10	GLAND	AISI 410
11	PIN	AISI 410
12	GUIDE	STEEL
13	STEM	AISI 420
14	YOKE NUT	BRASS
15	HANDWHEEL	STEEL
16	NUT	STEEL

CURVA PRESSÃO DE TEMPERATURA / PRESSURE TEMPERATURE RATING

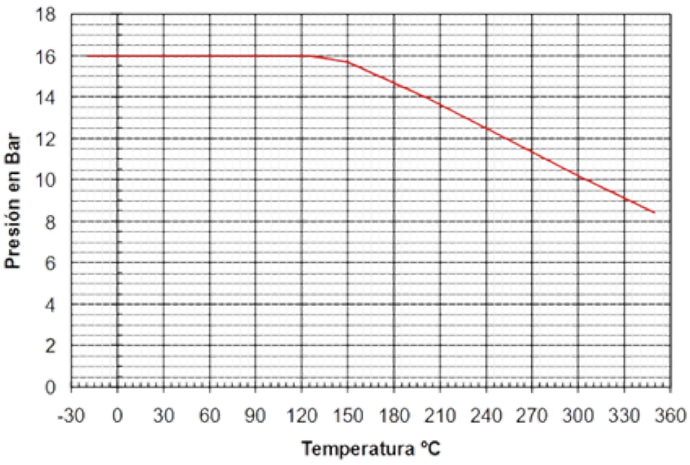

Visite nosso site para obter uma visão geral completa:
Valsteel.pt

Morada:
Sede e armazém
Rua das Lages 544/552
4410-312 Canelas - Vila Nova de Gaia - PORTUGAL

+ 351 227 320 510
comercial@valsteel.pt

Todos os direitos reservados VALSTEEL - Inox e Componentes Industriais, Lda.