GRUPO Valsteel®
Aços Inoxidáveis

VÁLVULAS
Industriais
ESFERA

VALSTEEL®
INOX E COMPONENTES INDUSTRIAIS, LDA

2026

Imagem ilustrativa do produto.

VÁLVULAS DE ESFERA

VÁLVULA DE ESFERA EM AÇO INOX PASSAGEM REDUZIDA, 1-CORPO F/F
1-PC STAINLESS STEEL REDUCED BORE BALL VALVE F/F

CARACTERÍSTICAS TÉCNICAS

Aplicações: Indústria alimentar, química, têxtil, farmacêutica e outras
Material Corpo: ASTM A351-CF8M
Material Esfera: SS316
Material Vedação: PTFE
Diâmetro: DN8 – DN25
Ligação: Roscada BSP
Actuação: Manual
Corpo: Polido
Extremidades: Fêmea/Fêmea

Condições de funcionamento
Temperatura: -25ºC a +180ºC
Pressão máx.: 1000 PSI (PN63)

Opções
Material : CF8M, CF8, CF3M, WCB

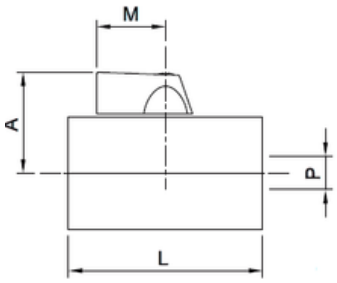

As medidas abaixo referidas estão sujeitas a confirmação pela Valsteel

MED.	P	A	L	M
1/4"	8	26	40	22
3/8"	8	26	40	22
1/2"	10	28	46	22
3/4"	12	34	54	22
1"	15	34	65	22

Nª	Parts	Qty	Material
1	BODY	1	AISI316
2	BALL SEAT	1	PTFE
3	Ball	1	AISI316
4	BALL SEAT 2	1	PTFE
5	CAP	1	AISI316
6	LEVER	1	ALUMINIUM
7	O-RING	1	VITON
8	BOLT	1	AISI304
9	STEM	1	AISI316
10	THRUST WASHER	1	PTFE

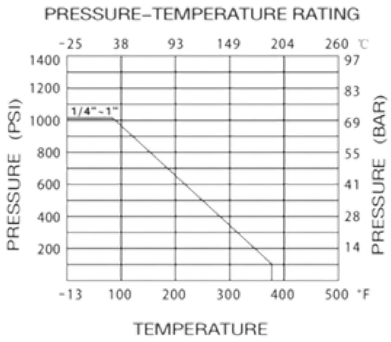

Visite nosso site para obter uma visão geral completa:
Valsteel.pt

Morada:
Sede e armazém
Rua das Lages 544/552
4410-312 Canelas - Vila Nova de Gaia - PORTUGAL

+ 351 227 320 510
comercial@valsteel.pt

Todos os direitos reservados VALSTEEL - Inox e Componentes Industriais, Lda.

VÁLVULAS DE ESFERA

VÁLVULA DE ESFERA EM AÇO INOX PASSAGEM REDUZIDA 1-CORPO M/F
1-PC REDUCED BORE BALL VALVE M/F

CARACTERÍSTICAS TÉCNICAS

Aplicações: Indústria alimentar, química, têxtil, farmacêutica e outras
Material Corpo: ASTM A351-CF8M
Material Esfera: SS316
Material Vedação: PTFE
Diâmetro: DN8 – DN15
Ligação: Roscada BSP
Actuação: Manual
Corpo: Polido
Extremidades: Macho/Fêmea

Condições de funcionamento
Temperatura: -25ºC a +180ºC
Pressão máx.: 1000 PSI (PN63)

Opções
Material : CF8M, CF8, CF3M, WCB

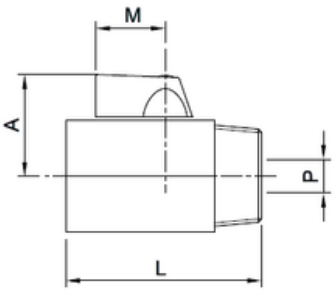

As medidas abaixo referidas estão sujeitas a confirmação pela Valsteel

MED.	P	A	L	M	Peso/Kg
1/4"	8	26	40	22	0.076
3/8"	8	26	40	22	0.082
1/2"	10	28	46	22	0.116
3/4"	12	34	54	22	0.195
1"	15	34	65	22	0.329

Nª	Parts	Qty	Material
1	BODY	1	AISI316
2	BALL SEAT	1	PTFE
3	Ball	1	AISI316
4	BALL SEAT 2	1	PTFE
5	CAP	1	AISI316
6	LEVER	1	ALUMINIUM
7	O-RING	1	VITON
8	BOLT	1	AISI304
9	STEM	1	AISI316
10	THRUST WASHER	1	PTFE

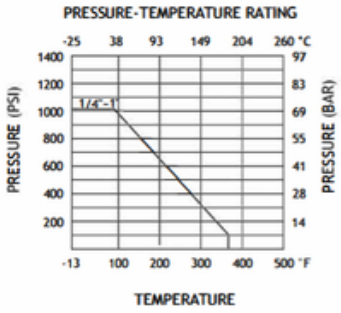

Visite nosso site para obter uma visão geral completa:
Valsteel.pt

Morada:
Sede e armazém
Rua das Lages 544/552
4410-312 Canelas - Vila Nova de Gaia - PORTUGAL

+ 351 227 320 510
comercial@valsteel.pt

Todos os direitos reservados VALSTEEL - Inox e Componentes Industriais, Lda.

VÁLVULAS DE ESFERA

VÁLVULA DE ESFERA EM AÇO INOX PASSAGEM REDUZIDA, 1-CORPO
1-PC REDUCED BORE BALL VALVE

CARACTERÍSTICAS TÉCNICAS

Aplicações: Indústria alimentar, química, têxtil, farmacêutica e outras
Material Corpo: ASTM A351-CF8M
Material Esfera: SS316
Material Vedação: R-PTFE
Diâmetro: DN8 – DN15
Ligação: Roscada BSP
Actuação: Manual com manípulo
Corpo: Polido
Extremidades: Fêmea/Fêmea

Condições de funcionamento
Temperatura: -25ºC a +180ºC
Pressão máx.: 1000 PSI (PN63)

Opções
Material : CF8M, CF8, CF3M, WCB

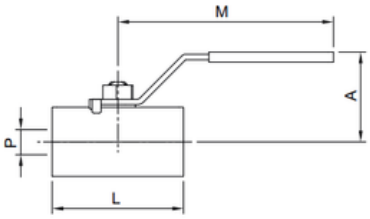

As medidas abaixo referidas estão sujeitas a confirmação pela Valsteel

MED.	P	A	L	M
1/4"	5	31	40	65
3/8"	7	36	45	85
1/2"	9	41	57	95

Nª	Parts	Qty	Material
1	BODY	1	ASTM-A351-CF8M
2	BALL	1	ASTM-A351-CF8M
3	BALL SEAT	2	PTFE
4	RETAINER	1	ASTM-A351-CF8M
5	STEM	1	AISI316
6	THRUST WASHER	1	PTFE
7	PACKING	1	PTFE
8	HANDLE	1	AISI304
9	STEM NUT	1	AISI304
10	GLAND RING	1	AISI304
11	PLASTIC COVER	1	PLASTIC PVC

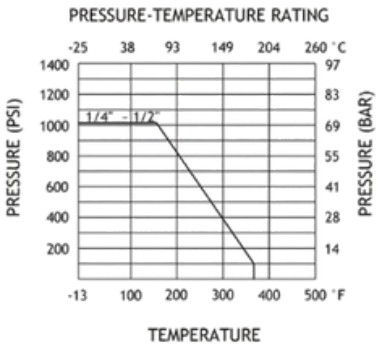

Visite nosso site para obter uma visão geral completa:
Valsteel.pt

Morada:
Sede e armazém
Rua das Lages 544/552
4410-312 Canelas - Vila Nova de Gaia - PORTUGAL

+ 351 227 320 510
comercial@valsteel.pt

Todos os direitos reservados VALSTEEL - Inox e Componentes Industriais, Lda.

VÁLVULAS DE ESFERA

VÁLVULA DE ESFERA EM AÇO INOX EXTREMOS ROSCADOS 1-CORPO
1-PC. STAINLESS STEEL SCREWED END BALL VALVE

CARACTERÍSTICAS TÉCNICAS

Aplicações: Indústria alimentar, química, têxtil, farmacêutica e outras
Material Corpo: ASTM A351-CF8M
Material Esfera: ASTM A351-CF8M
Material Vedação: PTFE/RTFE
Diâmetro: DN8 – DN80
Ligação: Roscada BSP
Actuação: Manual com alavanca, Actuador pneumático, Actuador Eléctrico
Sistema de bloqueio

Condições de funcionamento
Temperatura: -20ºC a +200ºC
Pressão max.: 1000WOG (PN63)

Opções
Roscada NPT, Corpo em ASTM A216-WCB, Posicionador, Fins de Curso

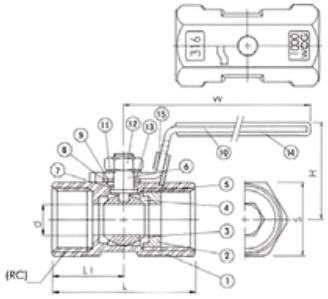

As medidas abaixo referidas estão sujeitas a confirmação pela Valsteel

MED.	D	L	L1	H	W	S
1/4"	5,0	39,0	19,0	30	70	17
3/8"	6,8	44,0	21,0	34	90	21
1/2"	9,2	56,5	27,5	41	100	25
3/4"	12,5	59,0	29,0	44	100	32
1"	15,0	71,0	34,5	50	110	38
1 1/4"	20,0	78,0	37,0	55	110	48
1 1/2"	25,0	83,0	40,0	64	135	53
2"	32,0	100,0	49,0	70	145	65
2 1/2"	38,0	128,0	60,0	83	190	85
3"	65,0	153,0	72,0	77	189	96

Nª	Parts	Qty	Material	
1	BODY	1	ASTM-A351-CF8M	ASTM-A216-WCB
2	INSERT	1	ASTM-A351-CF8M	ASTM-A216-WCB
3	BALL	1	ASTM-A351-CF8M	ASTM-A351-CF8M
4	BALL SEAT	2	PTFE	PTFE
5	JOINT GASKET	1	PTFE	PTFE
6	STEM	1	AISI316	AISI316
7	THRUST WASHER	1	PTFE	PTFE
8	PACKING	1	PTFE	PTFE
9	STEMWASHER	1	AISI304	AISI304
10	HANDLE	1	AISI304	AISI304
11	SPRING WASHER	1	AISI304	AISI304
12	STEM NUT	1	AISI304	AISI304
13	GLAND RING	1	AISI304	AISI304
14	PLASTIC COVER	1	PLASTIC	PLASTIC
15	LOCK DEVICE	1	AISI304	AISI304

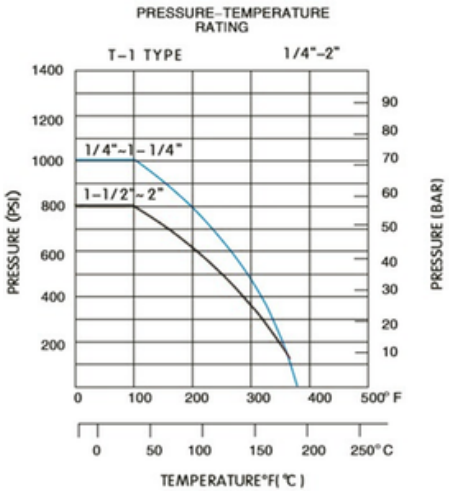

Visite nosso site para obter uma visão geral completa:
Valsteel.pt

Morada:
Sede e armazém
Rua das Lages 544/552
4410-312 Canelas - Vila Nova de Gaia - PORTUGAL

+ 351 227 320 510
comercial@valsteel.pt

Todos os direitos reservados VALSTEEL - Inox e Componentes Industriais, Lda.

VÁLVULAS DE ESFERA

VÁLVULA DE ESFERA EM AÇO INOX EXTREMOS ROSCADOS 2-CORPOS
2-PC. STAINLESS STEEL FULL BORE BALL VALVE SCREWED END

CARACTERÍSTICAS TÉCNICAS

Aplicações: Indústria alimentar, química, têxtil, farmacêutica e outras
Material Corpo: ASTM A351-CF8M
Material Esfera: SS316
Material Vedação: R-PTFE
Diâmetro: DN8 –DN100
Ligação: Roscada BSP
Actuação: Manual com alavanca

Nota/ Info:
Sistema de bloqueio
Construção 2 corpos
Passagem total

Condições de funcionamento
Temperatura: -25/+180ºC
Pressão max.: 1000 PSI (PN63)

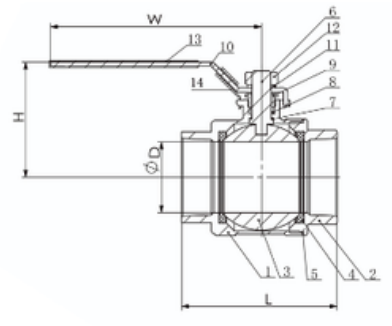

As medidas abaixo referidas estão sujeitas a confirmação pela Valsteel

MED.	D	L	H	W
1/4"	11,6	49,0	51,0	95,0
3/8"	12,7	49,0	51,0	95,0
1/2"	15,0	57,0	48,5	95,0
3/4"	20,0	65,0	54,5	108,0
1"	25,0	77,0	58,0	108,0
1 1/4"	32,0	90,0	70,5	130,0
1 1/2"	38,0	98,0	76,0	130,0
2"	50,0	121,0	83,5	150,0
2 1/2"	65,0	145,0	125,0	200,0
3"	80,0	166,0	136,0	200,0
4"	100,0	198,0	165,0	270,0

Nº	Parts	Qty	Material
1	BODY	1	ASTM-A351-CF8M
2	CAP	1	ASTM-A351-CF8M
3	BALL	1	ASTM-A351-CF8M
4	BALL SEAT	2	PTFE
5	JOINT GASKET	1	PTFE
6	STEM	1	AISI316
7	THRUST WASHER	1	PTFE
8	STEM PACKING	2	PTFE
9	GLAND NUT	1	AISI304
10	HANDLE	1	AISI304
11	STEM WASHER	1	AISI304
12	STEM NUT	1	AISI304
13	PLASTIC COVER	1	PLASTIC
14	LOCK DEVICE	1	AISI304

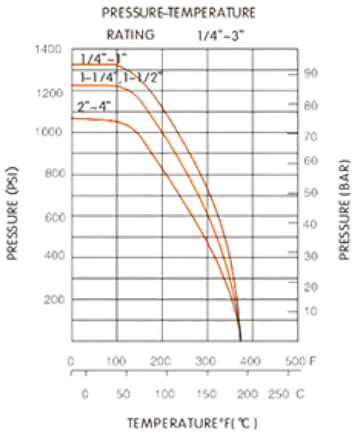

Visite nosso site para obter uma visão geral completa:
Valsteel.pt

Morada:
Sede e armazém
Rua das Lages 544/552
4410-312 Canelas - Vila Nova de Gaia - PORTUGAL

+ 351 227 320 510
comercial@valsteel.pt

Todos os direitos reservados VALSTEEL - Inox e Componentes Industriais, Lda.

VÁLVULAS DE ESFERA

VÁLVULA DE ESFERA EM AÇO INOX EXTREMOS ROSCADOS 2-CORPOS ISO 5211
2-PC. STAINLESS STEEL FULL BORE BALL VALVE SCREWED END ISO 5211

CARACTERÍSTICAS TÉCNICAS

Aplicações: Indústria alimentar, química, têxtil, farmacêutica e outras
Material Corpo: ASTM A351-CF8M
Material Esfera: SS316
Material Vedação: PTFE/RTFE
Diâmetro: DN8 –DN100
Ligação: Roscada BSP
Actuação: Manual com alavanca

Nota/ Info:
Sistema de bloqueio
Construção 2 corpos
Passagem total
Base montagem ISO 5211

Condições de funcionamento
Temperatura: -25/+180ºC
Pressão max.: 1000 PSI (PN63)

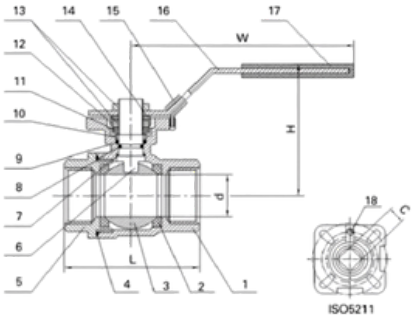

As medidas abaixo referidas estão sujeitas a confirmação pela Valsteel

MED.	D	L	H	W	C	ISO 5211
1/4"	11.5	56	65	115	9	F03
3/8"	12.5	56	65	115	9	F03
1/2"	15	57	65	117	9	F03/F04
3/4"	20	64	70	117	9	F03/F04
1"	25	77	75	134	11	F04/F05
1 1/4"	32	90	85	134	11	F04/F05
1 1/2"	40	105	95	203	14	F05/F07
2"	50	125	105	203	14	F05/F07
2 1/2"	65	153	140	255	17	F07/F10
3"	76	172	145	255	17	F07/F10
4"	94	221	175	302	17	F07/F10

Nº	Parts	Qty	Material
1	BODY	1	ASTM-A351-CF8M
2	BALL SEAT	2	R-PTFE
3	BALL	1	AISI316
4	BODY GASKET	1	PTFE
5	CAP	1	ASTM-A351-CF8M
6	STEM	1	AISI316
7	THRUST WASHER	1	PTFE
8	O-RING	1	VITON
9	STEM PACKING	1	PTFE
10	STEM RING	1	AISI316
11	BELLEVILLE WASHER	2	AISI301
12	NUT STOPPER	1	AISI304
13	NUT	2	AISI304
14	PLATE WASHER	1	AISI304
15	LOCK DEVICE	1	AISI304
16	HANDLE	1	AISI304
17	PLASTIC COVER	1	PLASTIC
18	STOP PIN	1	AISI304

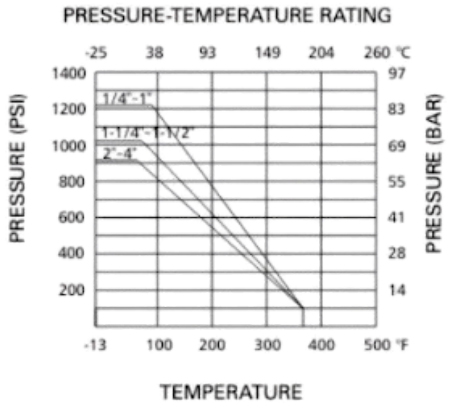

Visite nosso site para obter uma visão geral completa:
Valsteel.pt

Morada:
Sede e armazém
Rua das Lages 544/552
4410-312 Canelas - Vila Nova de Gaia - PORTUGAL

+ 351 227 320 510
comercial@valsteel.pt

Todos os direitos reservados VALSTEEL - Inox e Componentes Industriais, Lda.

VÁLVULAS DE ESFERA

VÁLVULA DE ESFERA EM AÇO INOX EXTREMOS ROSCADOS 2-CORPOS MF
2-PC. STAINLESS STEEL FULL BORE BALL VALVE SCREWED FM

CARACTERÍSTICAS TÉCNICAS

Aplicações: Indústria alimentar, química, têxtil, farmacêutica e outras
Material Corpo: ASTM A351-CF8M
Material Esfera: SS316
Material Vedação: R-PTFE
Diâmetro: DN8 –DN50
Ligação: Roscada BSP
Actuação: Manual com alavanca

Nota/ Info:
Sistema de bloqueio
Construção 2 corpos
Passagem total
Macho/Fêmea

Condições de funcionamento
Temperatura: -25/+180ºC
Pressão max.: 1000 PSI (PN63)

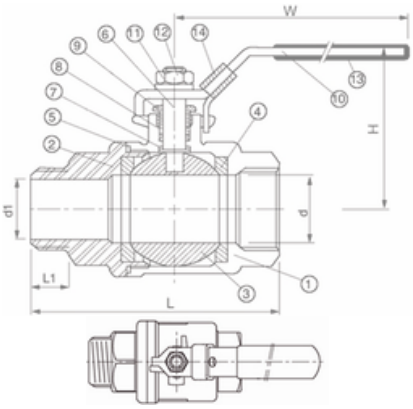

As medidas abaixo referidas estão sujeitas a confirmação pela Valsteel

MED.	d	d1	L	L1	H	W	Cv Factor	Kgf/cm
1/4"	12,8	7,0	63,0	12,6	51	95	6,6	40
3/8"	12,8	8,5	63,5	13,2	51	95	7,9	40
1/2"	15,0	12,5	74,0	16,7	55	95	11,2	54
3/4"	20,0	17,5	82,0	18,2	59	110	21,0	74
1"	25,0	23,8	98,5	21,0	73	135	35,0	104
1 1/4"	32,0	30,8	112,4	23,5	78	135	57,0	135
1 1/2"	38,0	36,6	126,4	23,5	91	147	80,0	180
2"	50,0	47,5	151,7	27,8	99	165	148,0	250

Nº	Parts	Qty	Material
1	BODY	1	ASTM-A351-CF8M
2	CAP	1	ASTM-A351-CF8M
3	BALL	1	ASTM-A351-CF8M
4	BALL SEAT	1	PTFE
5	JOINT GASKET	1	PTFE
6	STEM	1	AISI316
7	THRUST WASHER	1	PTFE
8	STEM PACKING	1	PTFE
9	GLAND NUT		AISI304
10	HANDLE	1	AISI304
11	SPRING WASHER		AISI304
12	STEM NUT		AISI304
13	PLASTIC COVER	1	PLASTIC
14	LOCK DEVICE		AISI304

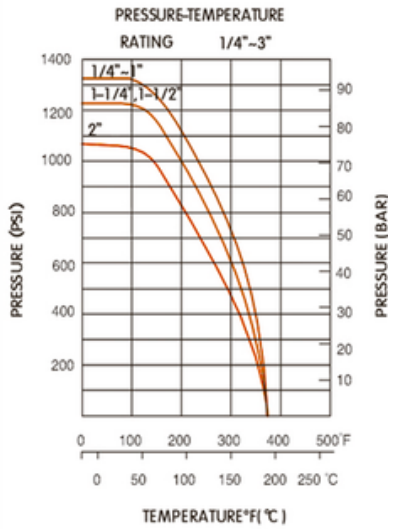

Visite nosso site para obter uma visão geral completa:
Valsteel.pt

Morada:
Sede e armazém
Rua das Lages 544/552
4410-312 Canelas - Vila Nova de Gaia - PORTUGAL

+ 351 227 320 510
comercial@valsteel.pt

VÁLVULA DE ESFERA EM AÇO INOX EXTREMOS ROSCADOS 2-CORPOS MF

Todos os direitos reservados VALSTEEL - Inox e Componentes Industriais, Lda.

VÁLVULAS DE ESFERA

VÁLVULA DE ESFERA EM AÇO INOX EXTREMOS ROSCADOS 3-CORPOS
3-PC. STAINLESS STEEL FULL BORE BALL VALVE SCREWED

CARACTERÍSTICAS TÉCNICAS

Aplicações: Indústria alimentar, química, têxtil, farmacêutica e outras
Material Corpo: ASTM A351-CF8M
Material Esfera: ASTM A351-CF8M
Material Vedação: PTFE/RTFE
Diâmetro: DN8 –DN100
Ligação: Roscada BSP/BW
Actuação: Manual com alavanca

Nota/ Info:
Sistema de bloqueio
Construção 3 corpos
Passagem total
Roscada NPT/SW
Corpo em ASTM A216-WCB

Condições de funcionamento
Temperatura: -20/+200ºC
Pressão max.: 1000 PSI (PN63)

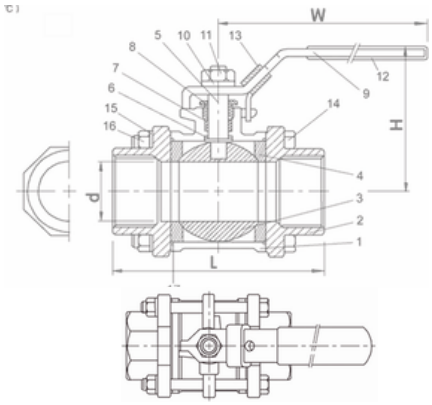

As medidas abaixo referidas estão sujeitas a confirmação pela Valsteel

MED.	d	L	H	W	Cv Factor	Kgf/cm
1/4"	12,8	59	51	95	6,6	40
3/8"	12,8	59	51	95	7,9	40
1/2"	15,0	64	55	95	11,2	54
3/4"	20,0	75	59	110	21,0	74
1"	25,0	85	73	135	34,0	104
1 1/4"	32,0	97	78	135	57,0	135
1 1/2"	38,0	110	91	147	80,0	180
2"	50,0	132	99	165	148,0	250
2 1/2"	65,0	167	130	215	265,0	500
3"	80,0	187	142	215	415,0	770
4"	100,0	230	174	310	780,0	1100

Nª	Parts	Qty	Material
1	BODY	1	ASTM-A351-CF8M
2	CAP	2	ASTM-A351-CF8M
3	BALL	1	ASTM-A351-CF8M
4	BALL SEAT	2	PTFE
5	STEM	1	AISI 316
6	THRUST WASHER	1	PTFE
7	STEM PACKING	2	PTFE
8	GLAND NUT	1	PTFE
9	HANDLE	1	AISI304
10	STEM WASHER	1	AISI304
11	STEM NUT	1	AISI304
12	PLASTIC COVER	1	PLASTIC
13	LOCK DEVICE	1	AISI304
14	BOLT	4-6	AISI 304
15	SPRING WASHER	4-6	AISI 304
16	HEX NUT	4-6	AISI 304
17	JOINT GASKET	2	PTFE

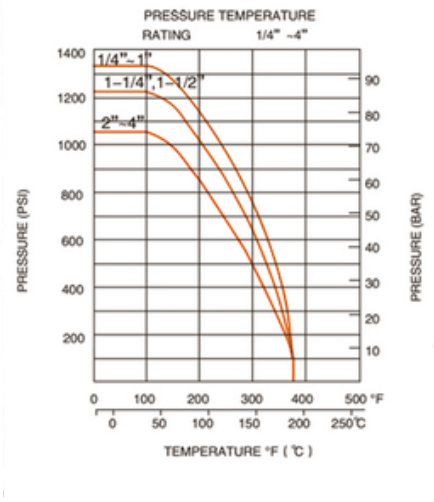

Visite nosso site para obter uma visão geral completa:
Valsteel.pt

Morada:
Sede e armazém
Rua das Lages 544/552
4410-312 Canelas - Vila Nova de Gaia - PORTUGAL

+ 351 227 320 510
comercial@valsteel.pt

VÁLVULA DE ESFERA EM AÇO INOX EXTREMOS ROSCADOS 3-CORPOS

Todos os direitos reservados VALSTEEL - Inox e Componentes Industriais, Lda.

VÁLVULAS DE ESFERA

VÁLVULA DE ESFERA EM AÇO INOX EXTREMOS SOLDAR/SOLDAR 3-CORPOS
3-PC. STAINLESS STEEL FULL BORE BALL VALVE WITH WELD END

CARACTERÍSTICAS TÉCNICAS

Aplicações: Indústria alimentar, química, têxtil, farmacêutica e outras
Material Corpo: ASTM A351-CF8M
Material Esfera: ASTM A351-CF8M
Material Vedação: PTFE/RTFE
Diâmetro: DN8 –DN100
Ligação: Soldar BW
Actuação: Manual com alavanca

Nota/ Info:
Sistema de bloqueio
Construção 3 corpos
Passagem total
Roscada NPT/SW
Corpo em ASTM A216-WCB

Condições de funcionamento
Temperatura: -20/+200ºC
Pressão max.: 1000 PSI (PN63)

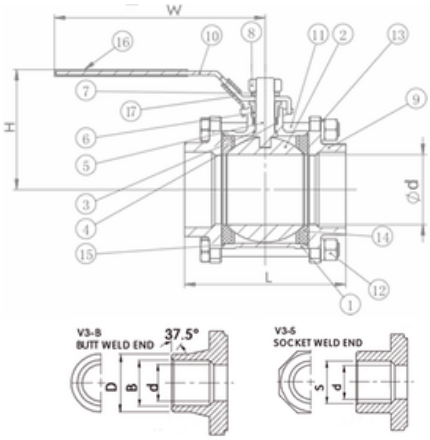

As medidas abaixo referidas estão sujeitas a confirmação pela Valsteel

MED.	ØD	L	H	W	B	D	S
1/4"	12,8	59	51	95	12,0	18,0	14,1
3/8"	12,8	59	51	95	14,0	18,0	17,6
1/2"	15,0	64	55	95	17,1	22,0	21,7
3/4"	20,0	75	59	110	22,5	27,5	27,1
1"	25,0	86	73	135	28,0	33,5	33,8
1 1/4"	32,0	97	78	135	33,5	44,0	42,6
1 1/2"	38,0	110	91	147	43,0	50,0	48,7
2"	50,0	132	99	165	53,0	61,5	61,1
2 1/2"	65,0	167	130	215	65,0	76,0	76,9
3"	80,0	187	142	215	80,0	92,0	89,8
4"	100,0	230	174	310	100,0	115,0	115,4

Nº	Parts	Qty	Material
1	BODY	1	ASTM-A351-CF8M
2	BALL	1	ASTM-A351-CF8M
3	THRUST WASHER	1	PTFE
4	STEM PACKING	2	PTFE
5	STEM	1	PTFE
6	GLAND NUT	1	AISI316
7	STEM WASHER	1	AISI304
8	STEM NUT	1	AISI304
9	CAP	2	ASTM-A351-CF8M
10	HANDLE	1	AISI304
11	BOLT	4-6	AISI304
12	HEX NUT	4-6	AISI304
13	SPRING WASHER	4-6	AISI304
14	BALL SEAT	2	PTFE
15	JOINT GASKET	2	PTFE
16	PLASTIC COVER	1	PLASTIC
17	LOCK DEVICE	1	AISI304

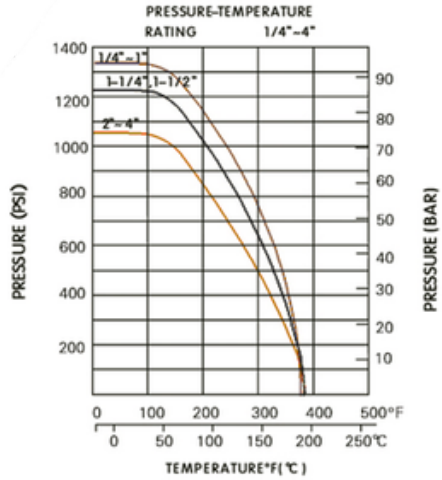

Visite nosso site para obter uma visão geral completa:
Valsteel.pt

Morada:
Sede e armazém
Rua das Lages 544/552
4410-312 Canelas - Vila Nova de Gaia - PORTUGAL

+ 351 227 320 510
comercial@valsteel.pt

VÁLVULA DE ESFERA EM AÇO INOX EXTREMOS SOLDAR/SOLDAR 3-CORPOS

Todos os direitos reservados VALSTEEL - Inox e Componentes Industriais, Lda.

VÁLVULAS DE ESFERA

VÁLVULA DE ESFERA EM AÇO INOX EXTREMOS ROSCADOS 3-CORPOS ISO 5211
3-PC. STAINLESS STEEL FULL BORE BALL VALVE SCREWED END ISO 5211

CARACTERÍSTICAS TÉCNICAS

Aplicações: Indústria alimentar, química, têxtil, farmacêutica e outras
Material Corpo: ASTM A351-CF8M
Material Esfera: ASTM A351-CF8M
Material Vedação: PTFE/RTFE
Diâmetro: DN8 –DN100
Ligação: Roscada BSP/BW
Actuação: Manual com alavanca

Nota/ Info:
Sistema de bloqueio
Construção 3 corpos
Passagem total
Roscada NPT/SW
Corpo em ASTM A216-WCB

Condições de funcionamento
Temperatura: -20/+200ºC
Pressão max.: 1000 PSI (PN63)

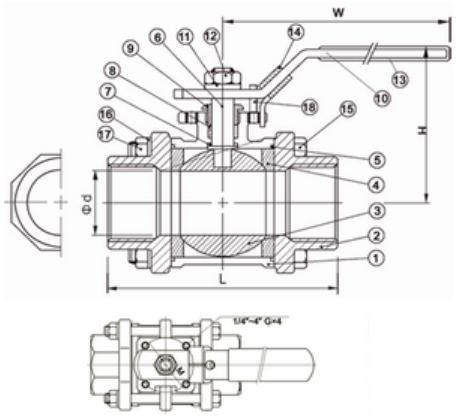

As medidas abaixo referidas estão sujeitas a confirmação pela Valsteel

MED.	ØD	L	H	W	B	D	S
1/4"	12,8	59	51	95	12,0	18,0	14,1
3/8"	12,8	59	51	95	14,0	18,0	17,6
1/2"	15,0	64	55	95	17,1	22,0	21,7
3/4"	20,0	75	59	110	22,5	27,5	27,1
1"	25,0	86	73	135	28,0	33,5	33,8
1 1/4"	32,0	97	78	135	33,5	44,0	42,6
1 1/2"	38,0	110	91	147	43,0	50,0	48,7
2"	50,0	132	99	165	53,0	61,5	61,1
2 1/2"	65,0	167	130	215	65,0	76,0	76,9
3"	80,0	187	142	215	80,0	92,0	89,8
4"	100,0	230	174	310	100,0	115,0	115,4

Nª	Parts	Qty	Material
1	BODY	1	ASTM-A351-CF8M
2	CAP	2	ASTM-A351-CF8M
3	BALL	1	ASTM-A351-CF8M
4	BALL SEAT	2	PTFE
5	STEM	2	PTFE
6	JOINT GASKET	1	AISI316
7	THRUST WASHER	1	PTFE
8	STEM PACKING	2	PTFE
9	GLAND NUT	1	AISI304
10	HANDLE	1	AISI304
11	STEM WASHER	1	AISI304
12	STEM NUT	1	AISI304
13	PLASTIC COVER	1	PLASTIC
14	LOCK DEVICE	1	AISI304
15	BOLT	4(374'6PCS)	AISI304
16	SPRING WASHER	4(374'6PCS)	AISI304
17	HEX NUT	4(374'6PCS)	AISI304
18	STOP PIN	1	AISI304

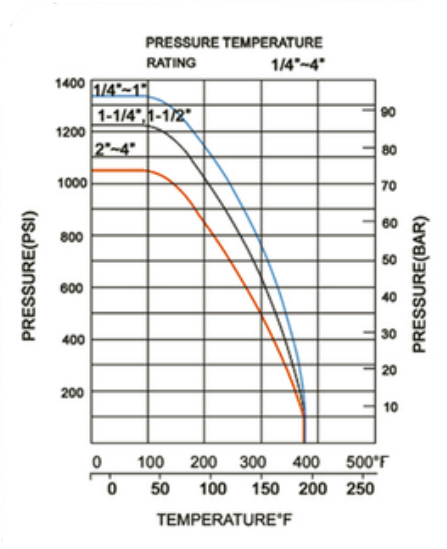

Visite nosso site para obter uma visão geral completa:
Valsteel.pt

Morada:
Sede e armazém
Rua das Lages 544/552
4410-312 Canelas - Vila Nova de Gaia - PORTUGAL

+ 351 227 320 510
comercial@valsteel.pt

VÁLVULA DE ESFERA EM AÇO INOX EXTREMOS ROSCADOS 3-CORPOS ISO 5211

Todos os direitos reservados VALSTEEL - Inox e Componentes Industriais, Lda.

VÁLVULAS DE ESFERA

VÁLVULA DE ESFERA EM INOX EXTREMOS SOLDAR/SOLDAR 3-CORPOS ISO 5211
3-PC. STAINLESS STEEL FULL BORE BALL VALVE WITH WELD END ISO 5211

CARACTERÍSTICAS TÉCNICAS

Aplicações: Indústria alimentar, química, têxtil, farmacêutica e outras
Material Corpo: ASTM A351-CF8M
Material Esfera: ASTM A351-CF8M
Material Vedação: PTFE/RTFE
Diâmetro: DN8 –DN100
Ligação: Soldar BW
Actuação: Manual com alavanca

Nota/ Info:
Sistema de bloqueio
Construção 3 corpos
Passagem total
Roscada NPT/SW
Corpo em ASTM A216-WCB

Condições de funcionamento
Temperatura: -20/+200ºC
Pressão max.: 1000 PSI (PN63)

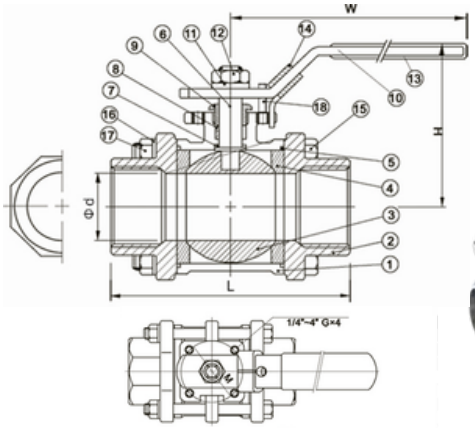

As medidas abaixo referidas estão sujeitas a confirmação pela Valsteel

MED.	Ød	L	H	W	ØM	G
1/4"	12,8	59	51	95	36	M5
3/8"	12,8	59	51	95	36	M5
1/2"	15,0	64	55	95	36	M5
3/4"	20,0	75	63	110	36	M5
1"	25,0	85	74	135	42	M5
1 1/4"	32,0	97	80	135	50	M6
1 1/2"	38,0	110	92	175	50	M6
2"	50,0	132	107	180	70	M8
2 1/2"	65,0	167	128	250	70	M8
3"	80,0	187	138	250	70	M8
4"	100,0	230	180	300	102	M10

Nª	Parts	Qty	Material
1	BODY	1	ASTM-A351-CF8M
2	CAP	2	ASTM-A351-CF8M
3	BALL	1	ASTM-A351-CF8M
4	BALL SEAT	2	PTFE
5	STEM	2	PTFE
6	JOINT GASKET	1	AISI316
7	THRUST WASHER	1	PTFE
8	STEM PACKING	2	PTFE
9	GLAND NUT	1	AISI304
10	HANDLE	1	AISI304
11	STEM WASHER	1	AISI304
12	STEM NUT	1	AISI304
13	PLASTIC COVER	1	PLASTIC
14	LOCK DEVICE	1	AISI304
15	BOLT	4(374'6PCS)	AISI304
16	SPRING WASHER	4(374'6PCS)	AISI304
17	HEX NUT	4(374'6PCS)	AISI304
18	STOP PIN	1	AISI304

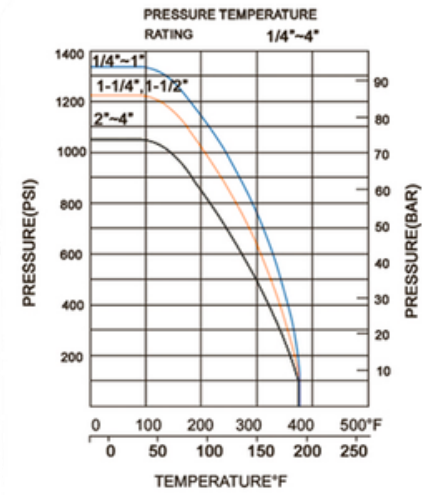

Visite nosso site para obter uma visão geral completa:
Valsteel.pt

Morada:
Sede e armazém
Rua das Lages 544/552
4410-312 Canelas - Vila Nova de Gaia - PORTUGAL

+ 351 227 320 510
comercial@valsteel.pt

VÁLVULA DE ESFERA EM INOX EXTREMOS SOLDAR/SOLDAR 3-CORPOS ISO 5211

Todos os direitos reservados VALSTEEL - Inox e Componentes Industriais, Lda.

VÁLVULAS DE ESFERA

VÁLVULA DE ESFERA EM AÇO INOX EXTREMOS ROSCADOS 3-VIAS L ISO 5211
STAINLESS STEEL 3 WAY BALL VALVE REDUCED BORE WITH SCREWED END ISO 5211

CARACTERÍSTICAS TÉCNICAS

Aplicações: Indústria alimentar, química, têxtil, farmacêutica e outras
Material Corpo: ASTM A351-CF8M
Material Esfera: SS316
Material Vedação: PTFE
Diâmetro: DN8 –DN100
Ligação: Roscada BSP
Actuação: Manual com alavanca

Nota/ Info:
Sistema de bloqueio
Construção 3 corpos

Condições de funcionamento
Temperatura: -20/+180ºC
Pressão max.: 1000 PSI (PN63)

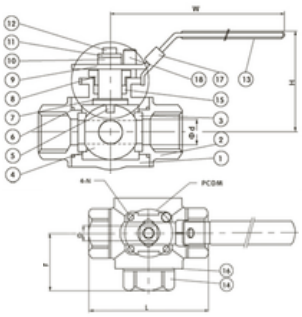

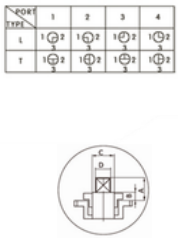

As medidas abaixo referidas estão sujeitas a confirmação pela Valsteel

MED.	Ød	L	H	W	ØM	G
1/4"	12,8	59	51	95	36	M5
3/8"	12,8	59	51	95	36	M5
1/2"	15,0	64	55	95	36	M5
3/4"	20,0	75	63	110	36	M5
1"	25,0	85	74	135	42	M5
1 1/4"	32,0	97	80	135	50	M6
1 1/2"	38,0	110	92	175	50	M6
2"	50,0	132	107	180	70	M8
2 1/2"	65,0	167	128	250	70	M8
3"	80,0	187	138	250	70	M8
4"	100,0	230	180	300	102	M10

Nª	Parts	Qty	Material
1	BODY	1	ASTM-A351-CF8M
2	END CAP	2	ASTM-A351-CF8M
3	BALL SEAT	4	PTFE
4	BALL	1	ASTM-A351-CF8M
5	STEM	1	AISI316
6	END SEALS	2	PTFE
7	THRUST WASHER	1	PTFE
8	GLAND NUT	1	AISI304
9	HANDLE	1	AISI 304
10	HANDLE WASHER	1	AISI 304
11	WASH	1	AISI 304
12	HANDLE NUT	1	AISI 304
13	PLASTIC COVER	1	PLASTIC
14	END CAP	1	ASTM-A351-CF8M
15	STEM PACKING	2	PTFE
16	END SEALS	1	PTFE
17	LOCK	1	AISI 304
18	STOP PIN	1	AISI 304

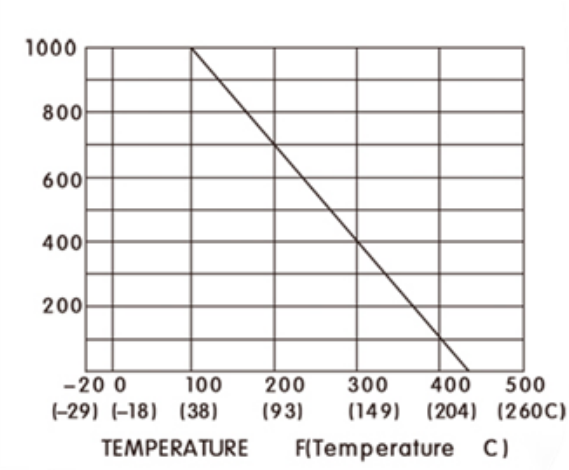

Visite nosso site para obter uma visão geral completa:
Valsteel.pt

Morada:
Sede e armazém
Rua das Lages 544/552
4410-312 Canelas - Vila Nova de Gaia - PORTUGAL

+ 351 227 320 510
comercial@valsteel.pt

VÁLVULA DE ESFERA EM AÇO INOX EXTREMOS ROSCADOS 3-VIAS L ISO 5211

Todos os direitos reservados VALSTEEL - Inox e Componentes Industriais, Lda.

VÁLVULAS DE ESFERA

VÁLVULA DE ESFERA EM AÇO INOX EXTREMOS ROSCADOS 3-VIAS "L" ISO 5211
STAINLESS STEEL 3 WAY "L" BALL VALVE REDUCED BORE SCREWED END ISO 5211

CARACTERÍSTICAS TÉCNICAS

Aplicações: Indústria alimentar, química, têxtil, farmacêutica e outras
Material Corpo: ASTM A351-CF8M
Material Esfera: SS316
Material Vedação: PTFE
Diâmetro: DN8 –DN100
Ligação: Roscada BSP
Actuação: Manual com alavanca

Nota/ Info:
Sistema de bloqueio
Construção 3 corpos

Condições de funcionamento
Temperatura: -20/+180ºC
Pressão max.: 1000 PSI (PN63)

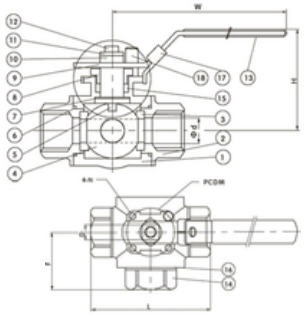

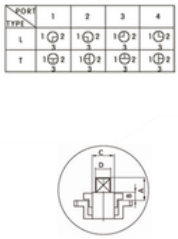

As medidas abaixo referidas estão sujeitas a confirmação pela Valsteel

MED.	Ød	L	B	D	C	A	F
1/4"	12,7	64	6,0	9,0	12,7	10,2	32,0
3/8"	12,7	64	6,0	9,0	12,7	10,2	32,0
1/2"	12,7	75	6,0	9,0	12,7	10,2	37,5
3/4"	16,0	84	6,0	10,7	15,0	16,0	42,0
1"	20,0	101	7,5	10,7	15,0	18,0	50,5
1 1/4"	25,0	119	7,5	10,7	15,0	18,0	54,5
1 1/2"	32,0	130	8,5	14,0	20,0	19,0	65,0
2"	38,0	151	8,5	14,0	20,0	19,0	75,5

MED.	W	H	M	N	Kgf/cm	Cv Factor
1/4"	132	60	42	M5 x 0,8	68	7,8
3/8"	132	60	42	M5 x 0,8	68	7,8
1/2"	132	60	42	M5 x 0,8	68	9,5
3/4"	155	73	50	M6 x 1	105	14,0
1"	155	80	50	M6 x 1	196	26,0
1 1/4"	155	85	50	M6 x 1	266	43,0
1 1/2"	210	103	70	M8 x 1,25	363	70,0
2"	210	110	70	M8 x 1,25	500	102,0

Nª	Parts	Qty	Material
1	BODY	1	ASTM-A351-CF8M
2	END CAP	2	ASTM-A351-CF8M
3	BALL SEAT	4	PTFE
4	BALL	1	ASTM-A351-CF8M
5	STEM	1	AISI316
6	END SEALS	2	PTFE
7	THRUST WASHER	1	PTFE
8	GLAND NUT	1	AISI304
9	HANDLE	1	AISI 304
10	HANDLE WASHER	1	AISI 304
11	WASH	1	AISI 304
12	HANDLE NUT	1	AISI 304
13	PLASTIC COVER	1	PLASTIC
14	END CAP	1	ASTM-A351-CF8M
15	STEM PACKING	2	PTFE
16	END SEALS	1	PTFE
17	LOCK	1	AISI 304
18	STOP PIN	1	AISI 304

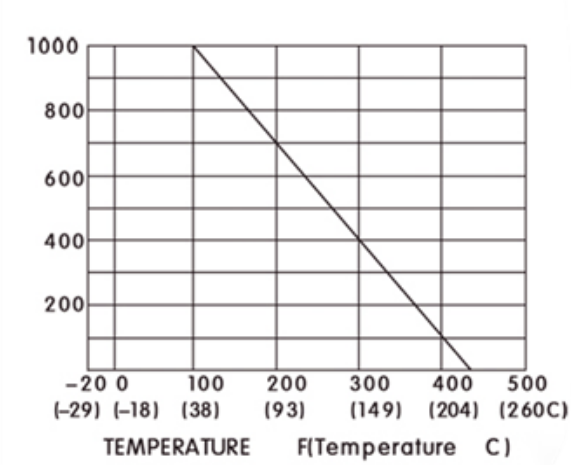

Visite nosso site para obter uma visão geral completa:
Valsteel.pt

Morada:
Sede e armazém
Rua das Lages 544/552
4410-312 Canelas - Vila Nova de Gaia - PORTUGAL

+ 351 227 320 510
comercial@valsteel.pt

VÁLVULA DE ESFERA EM AÇO INOX EXTREMOS ROSCADOS 3-VIAS "L" ISO 5211

Todos os direitos reservados VALSTEEL - Inox e Componentes Industriais, Lda.

VÁLVULAS DE ESFERA

VÁLVULA DE ESFERA EM AÇO INOX EXTREMOS ROSCADOS 3-VIAS “T” ISO 5211
STAINLESS STEEL 3 WAY “T” BALL VALVE REDUCED BORE SCREWED END ISO 5211

CARACTERÍSTICAS TÉCNICAS

Aplicações: Indústria alimentar, química, têxtil, farmacêutica e outras
Material Corpo: ASTM A351-CF8M
Material Esfera: SS316
Material Vedação: PTFE
Diâmetro: DN8 –DN100
Ligação: Roscada BSP
Actuação: Manual com alavanca

Nota/ Info:
Sistema de bloqueio
Construção 3 corpos

Condições de funcionamento
Temperatura: -20/+180ºC
Pressão max.: 1000 PSI (PN63)

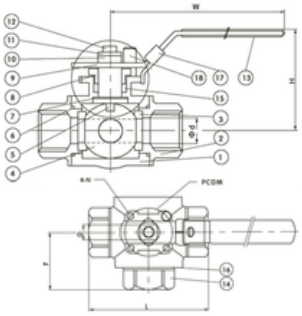

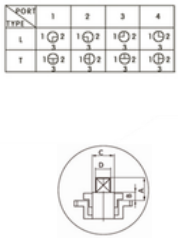

As medidas abaixo referidas estão sujeitas a confirmação pela Valsteel

MED.	Ød	L	B	D	C	A	F
1/4"	12,7	64	6,0	9,0	12,7	10,2	32,0
3/8"	12,7	64	6,0	9,0	12,7	10,2	32,0
1/2"	12,7	75	6,0	9,0	12,7	10,2	37,5
3/4"	16,0	84	6,0	10,7	15,0	16,0	42,0
1"	20,0	101	7,5	10,7	15,0	18,0	50,5
1 1/4"	25,0	119	7,5	10,7	15,0	18,0	54,5
1 1/2"	32,0	130	8,5	14,0	20,0	19,0	65,0
2"	38,0	151	8,5	14,0	20,0	19,0	75,5

MED.	W	H	M	N	Kgf/cm	Cv Factor
1/4"	132	60	42	M5 x 0,8	68	7,8
3/8"	132	60	42	M5 x 0,8	68	7,8
1/2"	132	60	42	M5 x 0,8	68	9,5
3/4"	155	73	50	M6 x 1	105	14,0
1"	155	80	50	M6 x 1	196	26,0
1 1/4"	155	85	50	M6 x 1	266	43,0
1 1/2"	210	103	70	M8 x 1,25	363	70,0
2"	210	110	70	M8 x 1,25	500	102,0

Nª	Parts	Qty	Material
1	BODY	1	ASTM-A351-CF8M
2	END CAP	2	ASTM-A351-CF8M
3	BALL SEAT	4	PTFE
4	BALL	1	ASTM-A351-CF8M
5	STEM	1	AISI316
6	END SEALS	2	PTFE
7	THRUST WASHER	1	PTFE
8	GLAND NUT	1	AISI304
9	HANDLE	1	AISI 304
10	HANDLE WASHER	1	AISI 304
11	WASH	1	AISI 304
12	HANDLE NUT	1	AISI 304
13	PLASTIC COVER	1	PLASTIC
14	END CAP	1	ASTM-A351-CF8M
15	STEM PACKING	2	PTFE
16	END SEALS	1	PTFE
17	LOCK	1	AISI 304
18	STOP PIN	1	AISI 304

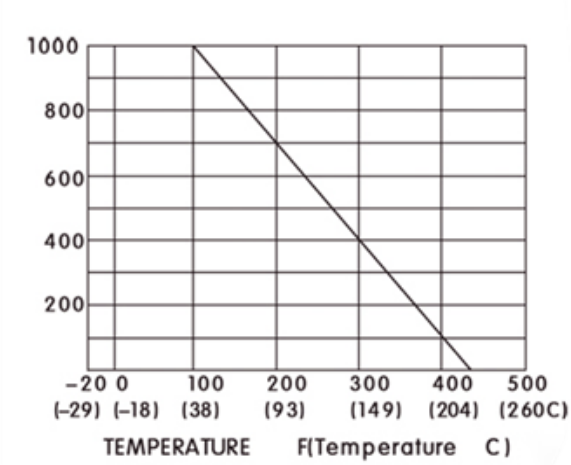

Visite nosso site para obter uma visão geral completa:
Valsteel.pt

Morada:
Sede e armazém
Rua das Lages 544/552
4410-312 Canelas - Vila Nova de Gaia - PORTUGAL

+ 351 227 320 510
comercial@valsteel.pt

VÁLVULA DE ESFERA EM AÇO INOX EXTREMOS ROSCADOS 3-VIAS “T” ISO 5211

Todos os direitos reservados VALSTEEL - Inox e Componentes Industriais, Lda.

VÁLVULAS DE ESFERA

VÁLVULA DE ESFERA EM AÇO INOX FLANGEADA 1-CORPO ISO 5211
STAINLESS STEEL FLANGE BALL VALVE 1-PC ISO 5211

CARACTERÍSTICAS TÉCNICAS

Aplicações: Indústria alimentar, química, têxtil, farmacêutica e outras
Material Corpo: ASTM A351-CF8M
Material Esfera: SS316
Material Vedação: R-PTFE
Diâmetro: DN8 –DN100
Ligação: Entre Flanges PN16/40
Actuação: Manual com alavanca, Actuador pneumático, Actuador Eléctrico.

Nota/ Info:
Sistema de bloqueio
ISO5211

Condições de funcionamento
Temperatura: -25/+180ºC
Pressão max.: 1/2" - 2" : PN16/25/40; 2.1/2" - 4" : PN16

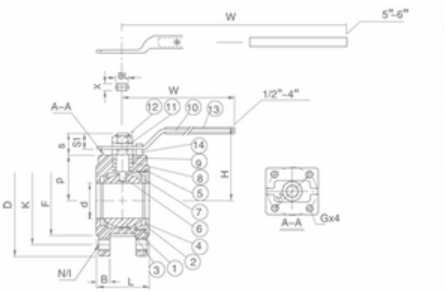

As medidas abaixo referidas estão sujeitas a confirmação pela Valsteel

MED.	d	L	D	K	N/1	B	F	P
DN 15	15	40	95	65	4-M 12 x 1,75	14	45	34,5
DN 20	20	44	105	75	4-M 12 x 1,75	16	58	38,5
DN 25	25	53	115	85	4-M 12 x 1,75	16	68	44,6
DN 32	32	58,4	140	100	4-M 16 x 2,00	16	78	51
DN 40	38	62	150	110	4-M 16 x 2,00	16	88	55
DN 50	50	72	165	125	4-M 16 x 2,00	18	102	63
DN 65	65	94	185	145	4-M 16 x 2,00	18	122	73,5
DN 80	76	118	200	160	8-M 16 x 2,00	20	138	94
DN 100	96	140	220	180	8-M 16 x 2,00	20	158	105,5

MED.	S	S1	x	BL	ISO5211G	H	W	CV Factor	Kgf/cm
DN 15	17	10,5	6,5	10	F03	63	125	10	58
DN 20	17	10,5	6,5	10	F03	68	125	25	80
DN 25	24	16,5	8,7	14	F04	81	160	35	108
DN 32	24	16,5	8,7	14	F04	87	160	46	150
DN 40	29	21	10	16	F05	98	200	80	200
DN 50	29	21	10	16	F05	105	200	110	300
DN 65	36	26	12	20	F07	121	250	310	515
DN 80	36	26	12	20	F07	153	285	350	810
DN 100	36	26	12	20	F07	164	338	720	1130

Nº	Parts	Qty	Material
1	BODY	1	ASTM-A351-CF8M
2	INSERT	1	ASTM-A351-CF8M
3	BALL	1	ASTM-A351-CF8M
4	BALL SEAT	2	PTFE
5	JOINT GASKET	1	PTFE
6	STEM	1	AISI316
7	THRUST WASHER	1	PTFE
8	STEM PACKING	2	PTFE
9	HIGH WASHER	1	AISI 304
10	HANDLE	1	AISI 304
11	SPRING WASHER	1	AISI 304
12	STEM NUT	2	AISI 304
13	PLASTIC COVER	1	PLASTIC
14	STOP PIN	1	AISI 304

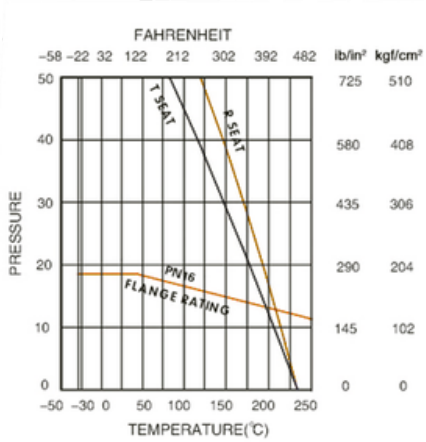

Visite nosso site para obter uma visão geral completa:
Valsteel.pt

Morada:
Sede e armazém
Rua das Lages 544/552
4410-312 Canelas - Vila Nova de Gaia - PORTUGAL

+ 351 227 320 510
comercial@valsteel.pt

VÁLVULA DE ESFERA EM AÇO INOX FLANGEADA 1-CORPO ISO 5211

Todos os direitos reservados VALSTEEL - Inox e Componentes Industriais, Lda.

VÁLVULAS DE ESFERA

VÁLVULA DE ESFERA EM AÇO INOX FLANGEADA 2-CORPO ISO 5211
STAINLESS STEEL FLANGE BALL VALVE 2-PC ISO 5211

CARACTERÍSTICAS TÉCNICAS

Aplicações: Indústria alimentar, química, têxtil, farmacêutica e outras
Material Corpo: ASTM A351-CF8M
Material Esfera: ASTM A351-CF8M
Material Vedação: PTFE
Diâmetro: DN8 –DN150
Ligação: Entre Flanges PN16/40
Actuação: Manual com alavanca, Actuador pneumático, Actuador Eléctrico
Sistema de bloqueio
ISO5211

Nota/ Info:
Posicionador
Fins de Curso

Condições de funcionamento
Temperatura: -20/+200ºC
Pressão max.:PN16/40

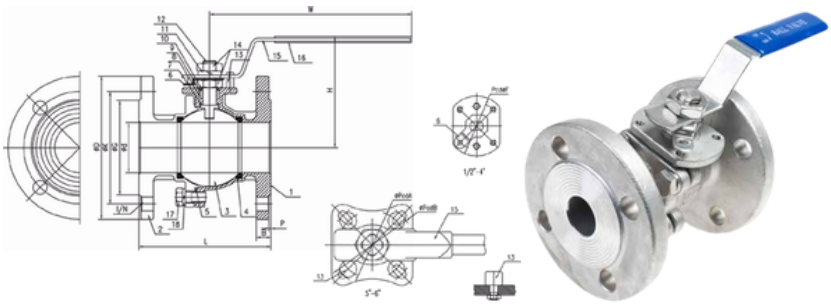

As medidas abaixo referidas estão sujeitas a confirmação pela Valsteel

MED.	PN	Ød	ØG	ØK	ØD	L	B	I/N	P	ISO5211 PCD ØF	H	W	ØPcdA	ØPcdB	Kgf/mm
DN 15	PN40	15	45	65	95	115	14	14/4	2	4-42 x M5	75	135	x	x	54
DN 20	PN40	20	58	75	105	120	16	14/4	2	4-42 x M5	75	135	x	x	78
DN 25	PN40	25	68	85	115	125	16	14/4	2	4-50 x M6	85	140	x	x	106
DN 32	PN40	32	78	100	140	130	16	18/4	2	4-50 x M6	90	140	x	x	150
DN 40	PN40	38	88	110	150	140	16	18/4	3	4-70 x M8	125	210	x	x	200
DN 50	PN16	50	102	125	165	150	18	18/4	3	4-70 x M8	130	210	x	x	290
DN 65	PN16	65	122	145	185	170	18	18/4	3	4-70 x M8	160	260	x	x	500
DN 80	PN16	80	138	160	200	180	20	18/8	3	4-102 x M10	170	320	x	x	770
DN 100	PN16	100	158	180	220	190	20	18/8	3	4-102 x M10	180	320	x	x	1130
DN 125	PN16	124	188	210	250	325	22	18/8	3	x	200	470	F10/Ø102	F12/Ø125	1500
DN 150	PN16	150	215	240	285	350	22	22/8	3	x	215	550	F10/Ø102	F12/Ø125	1800

Nª	Parts	Qty	Material
1	BODY	1	ASTM-A351-CF8M
2	CAP	1	ASTM-A351-CF8M
3	BALL	1	ASTM-A351-CF8M
4	BALL SEAT	2	PTFE
5	JOINT GASKET	1	PTFE
6	STOPPER	1	AISI304
7	THRUST WASHER	1	PTFE
8	STEM PACKING	1	PTFE
9	HIGH WASHER	1	AISI304
10	BVWASHER	2	AISI301
11	SPRING WASHER	1	AISI304
12	STEM	1	AISI316
13	STOP PIN	1	AISI304
14	STEM NUT	2	AISI304
15	HANDLE	1	AISI304
16	PLASTIC COVER	1	PLASTIC

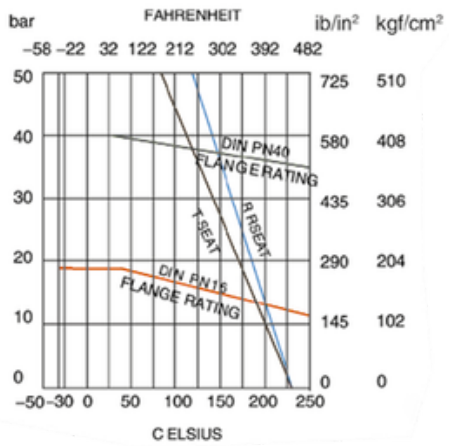

Visite nosso site para obter uma visão geral completa:
Valsteel.pt

Morada:
Sede e armazém
Rua das Lages 544/552
4410-312 Canelas - Vila Nova de Gaia - PORTUGAL

+ 351 227 320 510
comercial@valsteel.pt

Todos os direitos reservados VALSTEEL - Inox e Componentes Industriais, Lda.

VÁLVULAS DE ESFERA

VÁLVULA DE ESFERA EM AÇO INOX FLANGEADA 3-CORPO ISO 5211
STAINLESS STEEL FLANGE BALL VALVE 3-PC ISO 5211

CARACTERÍSTICAS TÉCNICAS

Aplicações: Indústria alimentar, química, têxtil, farmacêutica e outras
Material Corpo: ASTM A351-CF8M
Material Esfera: ASTM A351-CF8M
Material Vedação: PTFE
Diâmetro: DN8 –DN100
Ligação: Entre Flanges PN40
Actuação: Manual com alavanca, Actuador pneumático, Actuador Eléctrico
Sistema de bloqueio
ISO5211

Nota/ Info:
Posicionador
Fins de Curso

Condições de funcionamento
Temperatura: -20/+200ºC
Pressão max.:PN16/40

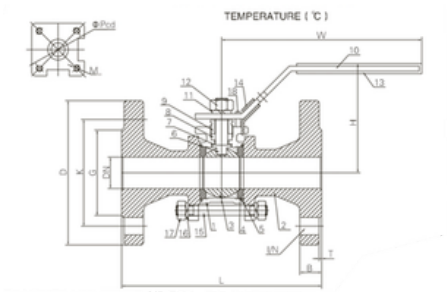

As medidas abaixo referidas estão sujeitas a confirmação pela Valsteel

MED.	PN	D	K	G	B	I/N	T	L	H	W	PCD	M	Cv Factor	Kgf/cm
DN 15	PN40	95	65	45	16	14/4	2	130	75	130	Ø36	M5 x 0,8	11,2	54
DN 20	PN40	105	75	58	18	14/4	2	150	85	160	Ø36	M5 x 0,8	21	78
DN 25	PN40	115	85	68	18	14/4	2	160	85	160	Ø42	M5 x 0,8	35	106
DN 32	PN40	140	100	78	18	18/4	2	180	110	170	Ø50	M6 x 1,0	57	150
DN 40	PN40	150	110	88	18	18/4	3	200	110	170	Ø50	M6 x 1,0	80	200
DN 50	PN40	165	125	102	20	18/4	3	230	115	200	Ø70	M8 x 1,25	150	280
DN 65	PN40	185	145	122	22	18/8	3	290	130	270	Ø70	M8 x 1,25	265	510
DN 80	PN40	200	160	138	24	18/8	3	310	140	270	Ø70	M8 x 1,25	415	780
DN 100	PN40	235	190	162	24	22/8	3	350	180	300	Ø102	M10 x 1,50	780	1130

Nº	Parts	Qty	Material
1	BODY	1	ASTM-A351-CF8M
2	FLANGED END CAP	2	ASTM-A351-CF8M
3	BALL	1	ASTM-A351-CF8M
4	BALL SEAT	2	PTFE
5	JOINT GASKET	2	PTFE
6	STEM	1	AISI316
7	THRUST WASHER	1	PTFE
8	STEM PACKING	2	PTFE
9	GLAND NUT	1	AISI304
10	HANDLE	1	AISI304
11	STEM WASHER	1	AISI304
12	STEM NUT	1	AISI304
13	PLASTIC COVER	1	PLASTIC
14	LOCK DEVICE	1	AISI304
15	STUD BOLT	4-6	AISI304
16	SPRING WASHER	4-6	AISI304
17	HEX NUT	4-6	AISI304
18	STOP PIN	1	AISI304

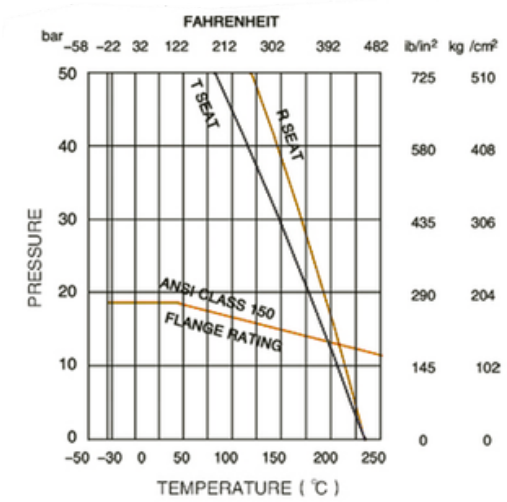

Visite nosso site para obter uma visão geral completa:
Valsteel.pt

Morada:
Sede e armazém
Rua das Lages 544/552
4410-312 Canelas - Vila Nova de Gaia - PORTUGAL

+ 351 227 320 510
comercial@valsteel.pt

VÁLVULA DE ESFERA EM AÇO INOX FLANGEADA 3-CORPO ISO 5211

Todos os direitos reservados VALSTEEL - Inox e Componentes Industriais, Lda.

VÁLVULAS DE ESFERA

VÁLVULA DE ESFERA EM INOX FLANGEADA ANSI B-16.5 S-150 2-CORPOS ISO 5211
STAINLESS STEEL FLANGE BALL VALVE 2-PC ANSI B-16.5 S-150 - ISO 5211

CARACTERÍSTICAS TÉCNICAS

Aplicações: Indústria alimentar, química, têxtil, farmacêutica e outras
Material Corpo: ASTM A351-CF8M
Material Esfera: ASTM A351-CF8M
Material Vedação: PTFE
Diâmetro: DN15 –DN200
Ligação: Entre Flanges PN40
Actuação: Manual com alavanca, Actuador pneumático, Actuador Eléctrico
Sistema de bloqueio
ISO5211

Nota/ Info:
Posicionador
Fins de Curso

Condições de funcionamento
Temperatura: -30/+180ºC
Pressão max.:PN16/40

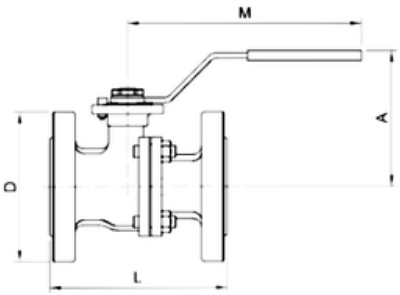

As medidas abaixo referidas estão sujeitas a confirmação pela Valsteel

MED.	DN	D (mm)	L (mm)	M (mm)	A (mm)	ISO 5211
1/2"	15	89	108	85	165	F04
3/4"	20	98,6	117	85	165	F04/F05
1"	25	108	127	95	200	F04/F05
1 1/4"	32	117	140	106	165	F05/F07
1 1/2"	40	127	165	110	200	F05/F07
2"	50	152,5	178	118	200	F05/F07
2 1/2"	65	177,8	190	157	380	F07/F10
3"	80	190,5	203	170	380	F07/F10
4"	100	228,6	229	184	380	F07/F10
6"	150	279,4	394	225	620	F10/F12
8"	200	342,9	457	330	800	F12

Nª	Parts	Qty	Material
1	BODY	1	ASTM-A351-CF8M
2	FLANGED END CAP	2	ASTM-A351-CF8M
3	BALL	1	ASTM-A351-CF8M
4	BALL SEAT	2	PTFE
5	JOINT GASKET	2	PTFE
6	STEM	1	AISI316
7	THRUST WASHER	1	PTFE
8	STEM PACKING	2	PTFE
9	GLAND NUT	1	AISI304
10	HANDLE	1	AISI304
11	STEM WASHER	1	AISI304
12	STEM NUT	1	AISI304
13	PLASTIC COVER	1	PLASTIC
14	LOCK DEVICE	1	AISI304
15	STUD BOLT	4-6	AISI304
16	SPRING WASHER	4-6	AISI304
17	HEX NUT	4-6	AISI304
18	STOP PIN	1	AISI304

Visite nosso site para obter uma visão geral completa:
Valsteel.pt

Morada:
Sede e armazém
Rua das Lages 544/552
4410-312 Canelas - Vila Nova de Gaia - PORTUGAL

+ 351 227 320 510
comercial@valsteel.pt

Todos os direitos reservados VALSTEEL - Inox e Componentes Industriais, Lda.

VÁLVULAS DE ESFERA

VÁLVULA DE ESFERA EM AÇO INOX FLANGEADA 3 VIAS - ISO 5211
STAINLESS STEEL FLANGE BALL VALVE 3-WAYS FULL BORE "L" AND "T"- ISO 5211

CARACTERÍSTICAS TÉCNICAS

Aplicações: Indústria alimentar, química, têxtil, farmacêutica e outras
Material Corpo: ASTM A351-CF8M
Material Esfera: ASTM A351-CF8M
Material Vedação: PTFE
Diâmetro: DN15 –DN200
Ligação: Entre Flanges PN16/40
Actuação: Manual com alavanca, Actuador pneumático, Actuador Eléctrico
Sistema de bloqueio
ISO5211

Nota/ Info:
Posicionador
Fins de Curso

Condições de funcionamento
Temperatura: -30/+180ºC
Pressão max.:PN16/40

Flanges:
DIN PN 40 ≤ DN50
DIN PN 16 > DN50

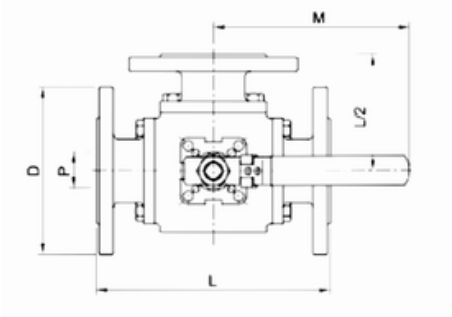

As medidas abaixo referidas estão sujeitas a confirmação pela Valsteel

MED.	PN	P (mm)	D (mm)	L (mm)	M (mm)
1"	40	25	115	180	163
1 1/4"	40	32	140	190	209
1 1/2"	40	40	150	212	209
2"	40	50	165	230	209
2 1/2"	16	65	185	290	450
3"	16	80	200	310	500
4"	16	100	220	350	550

Nª	Parts	Qty	Material
1	BODY	1	ASTM-A351-CF8M
2	FLANGED END CAP	2	ASTM-A351-CF8M
3	BALL	1	ASTM-A351-CF8M
4	BALL SEAT	2	PTFE
5	JOINT GASKET	2	PTFE
6	STEM	1	AISI316
7	THRUST WASHER	1	PTFE
8	STEM PACKING	2	PTFE
9	GLAND NUT	1	AISI304
10	HANDLE	1	AISI304
11	STEM WASHER	1	AISI304
12	STEM NUT	1	AISI304
13	PLASTIC COVER	1	PLASTIC
14	LOCK DEVICE	1	AISI304
15	STUD BOLT	4-6	AISI304
16	SPRING WASHER	4-6	AISI304
17	HEX NUT	4-6	AISI304
18	STOP PIN	1	AISI304

Visite nosso site para obter uma visão geral completa:
Valsteel.pt

Morada:
Sede e armazém
Rua das Lages 544/552
4410-312 Canelas - Vila Nova de Gaia - PORTUGAL

+ 351 227 320 510
comercial@valsteel.pt

Todos os direitos reservados VALSTEEL - Inox e Componentes Industriais, Lda.