GRUPO Valsteel
Aços Inoxidáveis

VÁLVULAS
Industriais
BORBOLETA

VALSTEEL
INOX E COMPONENTES INDUSTRIAIS, LDA

2026

Imagem ilustrativa do produto.

VÁLVULAS DE BORBOLETA

VÁLVULA DE BORBOLETA TIPO WAFER
BUTTERFLY VALVE WAFER TYPE

CARACTERÍSTICAS TÉCNICAS

Aplicações: Sistemas de aquecimento, ventilação, tratamentos e distribuição de água, indústria alimentar, química, têxtil e outras

Material Corpo: GG25
Material Disco: AISI316
Material Vedação: EPDM
Diâmetro:DN40 – DN600
Ligação: Wafer Entre Flanges PN10/16
Actuação: Manual com alavanca, com caixa desmultiplicadora, actuador pneumático ou eléctrico

Nota/ Info:
Fins de Curso
Posicionador

Condições de funcionamento
Temperatura Máx.: +130ºC
Pressão máx.: 16Bar

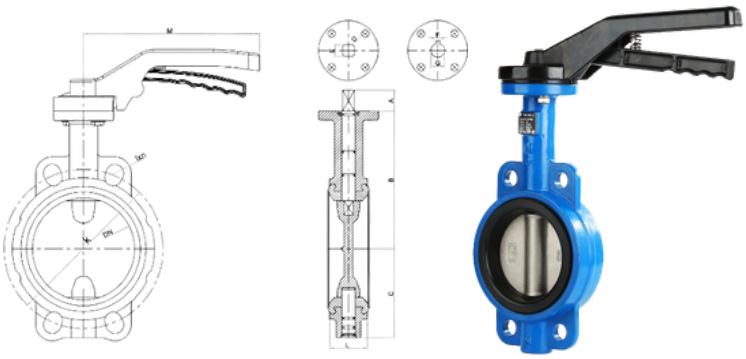

As medidas abaixo referidas estão sujeitas a confirmação pela Valsteel

Inch	DN	A	B	C	D	PN 16		E	F	M	L	PESO /KG
						K	lxn					
1 1/2"	40	30	122	56	50	110	19x4	11x11	-	-	33	2.30
2"	50	30	127.5	61	50	125	19x4	11x11	-	-	43	2.80
2.1/2"	65	30	134	70	50	145	19x4	11x11	-	-	46	3.50
3"	80	30	157	92	50	160	19x8	11x11	-	-	46	3.90
4"	100	30	167	101	70	180	19x8	14x14	-	-	52	6.00
5"	125	30	180	116	70	210	19x8	14x14	-	-	56	7.40
6"	150	30	203	131	70	240	23x8	17x17	-	-	56	9.00
8"	200	30	228	164	102	295	23x12	17x17	-	-	60	15.10
10"	250	30	266	197	102	355	28x12	22x22	-	-	68	21.90
12"	300	30	291	223	102	410	28x12	22x22	-	-	78	33.30
14"	350	45	370	282	125	470	28x16	22x22	-	-	78	56.70
16"	400	45	400	310	140	525	31x16	27x27	-	-	102	79.30
18"	450	50	420	329	140	585	31x20	27x27	-	-	114	98.60
20"	500	50	480	390	165	650	34x20	-	14	48	127	150.00
24"	600	50	565	455	165	770	37x20	-	14	48	154	193.00

Nª	Parts	Material
1	HAND LEVER	ALUMINIUM
2	BOLTS	DIN 933
3	BODY	EN-GJL-250 GG25 EN GJS 400 GGG40 (Optional)
4	GASKET	EPDM/NBR/VITON
5	DISC	AISI304 / AISI316
6	RETAINING RING	DIN 472
7	WASHER	STEEL 1.0254
8	DRIVE SHAFT	STAINLESS STEEL 1.4021
9	O-RING	EPDM
10	CENTER SHAFT	STAINLESS STEEL 1.4021
11	O-RING	NBR / EPDM
12	WASHER	STAINLESS STEEL 1.4016
13	RETAINING RING	DIN 472

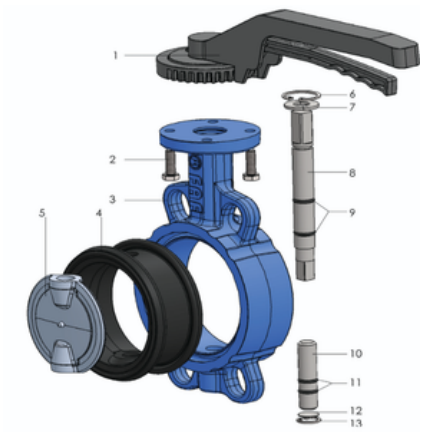

Visite nosso site para obter uma visão geral completa:
Valsteel.pt

Morada:
Sede e armazém
Rua das Lages 544/552
4410-312 Canelas - Vila Nova de Gaia - PORTUGAL

+ 351 227 320 510
comercial@valsteel.pt

Todos os direitos reservados VALSTEEL - Inox e Componentes Industriais, Lda.

VÁLVULAS DE BORBOLETA

VÁLVULA DE BORBOLETA TIPO LUG
BUTTERFLY VALVE LUG TYPE

CARACTERÍSTICAS TÉCNICAS

Aplicações: Sistemas de aquecimento, ventilação, tratamentos e distribuição de água, indústria alimentar, química, têxtil e outras.

Material Corpo: GG25
Material Disco: AISI316
Material Vedação: EPDM
Diâmetro:DN40 – DN400
Ligação: Wafer Entre Flanges PN10/16
Actuação: Manual com alavanca, com caixa desmultiplicadora, actuador pneumático ou eléctrico

Nota/ Info:
Fins de Curso
Posicionador

Condições de funcionamento
Temperatura Máx.: +130ºC
Pressão máx.: 16Bar

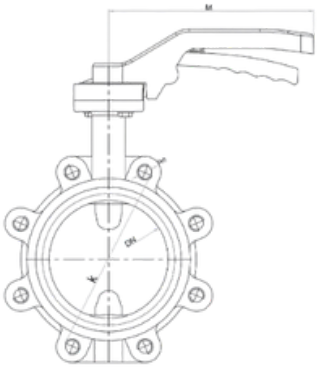

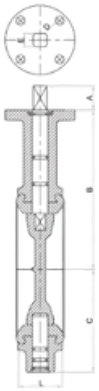

As medidas abaixo referidas estão sujeitas a confirmação pela Valsteel

Inch	DN	A	B	C	D	PN 16		E	K	L	PESO /KG
						K	lxn				
1 1/2"	40	30	122	56	50	110	16x4	11x11	190	33	2.90
2"	50	30	127.5	61	50	125	16x4	11x11	190	43	3.60
2.1/2"	65	30	134	70	50	145	16x4	11x11	190	46	4.10
3"	80	30	157	92	50	160	16x8	11x11	190	46	5.10
4"	100	30	167	101	70	180	16x8	14x14	255	52	7.40
5"	125	30	180	116	70	210	16x8	14x14	255	56	9.30
6"	150	30	203	131	70	240	20x8	17x17	255	56	11.10
8"	200	30	228	164	102	295	20x12	17x17	355	60	18.80
10"	250	30	266	197	102	355	24x12	22x22	355	68	29.10
12"	300	30	291	223	102	410	24x12	22x22	355	78	41.50
14"	350	45	370	282	125	470	24x16	22x22	-	78	80.0
16"	400	45	400	310	140	525	27x16	27x27	-	102	120.0

Nª	Parts	Material
1	HAND LEVER	ALUMINIUM
2	BOLTS	DIN 933
3	BODY	EN-GJL-250 GG25 EN GJS 400 GGG40 (Optional)
4	GASKET	EPDM/NBR/VITON
5	DISC	AISI304 / AISI316
6	RETAINING RING	DIN 472
7	WASHER	STEEL 1.0254
8	DRIVE SHAFT	STAINLESS STEEL 1.4021
9	O-RING	EPDM
10	CENTER SHAFT	STAINLESS STEEL 1.4021
11	O-RING	NBR / EPDM
12	WASHER	STAINLESS STEEL 1.4016
13	RETAINING RING	DIN 472

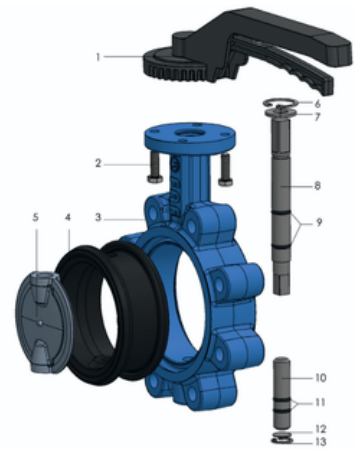

Visite nosso site para obter uma visão geral completa:
Valsteel.pt

Morada:
Sede e armazém
Rua das Lages 544/552
4410-312 Canelas - Vila Nova de Gaia - PORTUGAL

+ 351 227 320 510
comercial@valsteel.pt

VÁLVULA DE BORBOLETA TIPO LUG

Todos os direitos reservados VALSTEEL - Inox e Componentes Industriais, Lda.