GRUPO Valsteel
Aços Inoxidáveis

VÁLVULAS
Alimentar
DIN 11851

VALSTEEL
INOX E COMPONENTES INDUSTRIAIS, LDA

2026

Imagem ilustrativa do produto.

VÁLVULA BORBOLETA EM AÇO INOX SOLDAR/MACHO - DIN 11851
STAINLESS STEEL BUTTERFLY VALVE ENDS WELD/ MALE DIN 11851

CARACTERÍSTICAS TÉCNICAS

Aplicações:
Indústria de laticínios, alimentos e bebidas, farmacêutica e biotecnologia e química.

Material: Partes em contacto com o produto AISI304L/316L (1.4307/1.4404) forjados.
Partes sem contacto com o produto AISI304 (1.4301)
Certificação: EN 10204 3.1
Material Vedação: Standard - EPDM / Opcional - FPM, Silicone, NBR
Todos os materiais de acordo com a norma FDA 177.2600

Ligação standard:
Soldar - DIN 11850 Series 0,2
Soldar - INCH tubagem standard
Tipos de ligação:
Soldar, roscada, clamp, flangeada.

Actuação: Manual por alavanca com 3 posições

Condições de funcionamento
Temperatura de serviço: máx. 120 ºC (EPDM)
Temperatura de esterilização: 150ºC (MAX 20min)
Pressão de serviço : 0 ~ 10bar
Pressão do ar de controlo: 5 ~ 8bar

Tratamento Superficial
Superfície interna: R ≤ 0.8µm
Superfície externa: R ≤ 1.6µm

Opcionais:
Controlador inteligente:
24V DC
1/2 válvula electromagnética

Sensor de posição (fins de curso)
24V DC
2 NPN/PNP sensor de posição

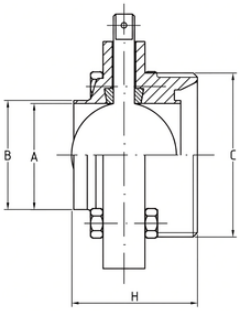

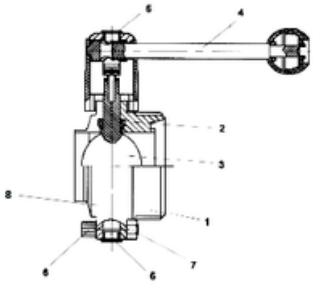

Nª	Parts	Material
1	BODY	SS 304
2	GASKET	NBR
3	DISC	SS 304
4	HANDLE	SS 304
5	CAP	PLASTIC
6	SCREW	SS 304
7	NUT	SS 304
8	BUSH	PEEK

As medidas abaixo referidas estão sujeitas a confirmação pela Valsteel

DN	Inch	A	B	C	H	Peso/Kg
25	1"	25	28	RD 52x1/6"	57	1,33
32	1.1/4"	31	34	RD 58x1/6"	60	1,43
40	1.1/2"	37	40	RD 65x1/6"	62	1,87
50	2"	49	52	RD 78x1/6"	64	1,92
65	2.1/2"	66	70	RD 95x1/6"	68	2,63
80	3"	81	85	RD 110x1/4"	72	3,4
100	4"	97,6	101,6	RD 130x1/4"	86	3,99

Aplicações

- **Indústria Alimentar e de Bebidas:** Essenciais em linhas de processamento de lacticínios, sumos, cerveja e óleos onde a higiene e a resistência à corrosão são cruciais.
- **Indústria Farmacêutica e Biotecnologia:** Utilizadas em sistemas assépticos e linhas de água purificada.
- **Indústria Cosmética:** Em tubagens de processo e sistemas de enchimento.
-
- **Indústria Química:** Onde ligas de aço inoxidável como AISI 304L ou 316L são necessárias para resistir a meios corrosivos.

Estes acessórios são frequentemente submetidos a soldadura orbital e exigem um controlo rigoroso da rugosidade interna para evitar a acumulação de bactérias e permitir processos de limpeza CIP/SIP.

Visite nosso site para obter uma visão geral completa:
Valsteel.pt

Morada:
Sede e armazém
Rua das Lages 544/552
4410-312 Canelas - Vila Nova de Gaia - PORTUGAL

+ 351 227 320 510
comercial@valsteel.pt

Todos os direitos reservados VALSTEEL - Inox e Componentes Industriais, Lda.

VÁLVULA BORBOLETA EM AÇO INOX SOLDAR/SOLDAR - DIN 11851
STAINLESS STEEL BUTTERFLY VALVE PLAIN ENDS DIN 11851

CARACTERÍSTICAS TÉCNICAS

Aplicações:
Indústria de laticínios, alimentos e bebidas, farmacêutica e biotecnologia e química.

Material: Partes em contacto com o produto AISI304L/316L (1.4307/1.4404) forjados.
Partes sem contacto com o produto AISI304 (1.4301)
Certificação: EN 10204 3.1
Material Vedação: Standard - EPDM / Opcional - FPM, Silicone, NBR
Todos os materiais de acordo com a norma FDA 177.2600

Ligação standard:
Soldar - DIN 11850 Series 0,2
Soldar - INCH tubagem standard
Tipos de ligação:
Soldar, roscada, clamp, flangeada.

Actuação: Manual por alavanca com 3 posições

Condições de funcionamento
Temperatura de serviço: máx. 120 ºC (EPDM)
Temperatura de esterilização: 150ºC (MAX 20min)
Pressão de serviço : 0 ~ 10bar
Pressão do ar de controlo: 5 ~ 8bar

Tratamento Superficial
Superfície interna: R ≤ 0.8µm
Superfície externa: R ≤ 1.6µm

Opcionais:
Controlador inteligente:
24V DC
1/2 válvula electromagnética

Sensor de posição (fins de curso)
24V DC
2 NPN/PNP sensor de posição

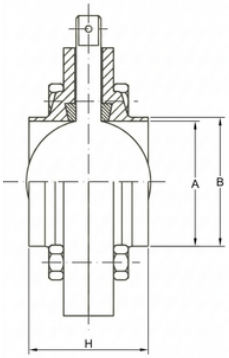

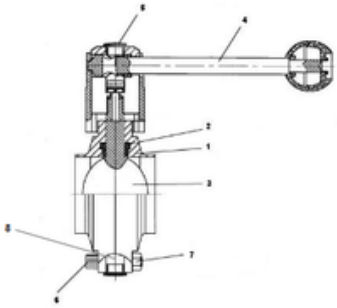

Nº	Parts	Material
1	BODY	SS 304
2	GASKET	NBR
3	DISC	SS 304
4	HANDLE	SS 304
5	CAP	PLASTIC
6	SCREW	SS 304
7	NUT	SS 304
8	BUSH	PEEK

As medidas abaixo referidas estão sujeitas a confirmação pela Valsteel

DN	Inch	A	B	H	Peso/Kg
25	1"	25	28	48	1.14
32	1.1/4"	31	34	50	1.19
40	1.1/2"	37	40	50	1.2
50	2"	49	52	52	1.62
65	2.1/2"	66	70	56	2.2
80	3"	81	85	58	2.55
100	4"	97.6	101.6	64	3.53

Aplicações

- **Indústria Alimentar e de Bebidas:** Essenciais em linhas de processamento de lacticínios, sumos, cerveja e óleos onde a higiene e a resistência à corrosão são cruciais.
- **Indústria Farmacêutica e Biotecnologia:** Utilizadas em sistemas assépticos e linhas de água purificada.
- **Indústria Cosmética:** Em tubagens de processo e sistemas de enchimento.
-
- **Indústria Química:** Onde ligas de aço inoxidável como AISI 304L ou 316L são necessárias para resistir a meios corrosivos.

Estes acessórios são frequentemente submetidos a soldadura orbital e exigem um controlo rigoroso da rugosidade interna para evitar a acumulação de bactérias e permitir processos de limpeza CIP/SIP.

Visite nosso site para obter uma visão geral completa:
Valsteel.pt

Morada:
Sede e armazém
Rua das Lages 544/552
4410-312 Canelas - Vila Nova de Gaia - PORTUGAL

+ 351 227 320 510
comercial@valsteel.pt

Todos os direitos reservados VALSTEEL - Inox e Componentes Industriais, Lda.

VÁLVULA BORBOLETA EM AÇO INOX MACHO/MACHO - DIN 11851
STAINLESS STEEL BUTTERFLY VALVE MALE / MALE DIN 11851

CARACTERÍSTICAS TÉCNICAS

Aplicações:
Indústria de laticínios, alimentos e bebidas, farmacêutica e biotecnologia e química.

Material: Partes em contacto com o produto AISI304L/316L (1.4307/1.4404) forjados.
Partes sem contacto com o produto AISI304 (1.4301)
Certificação: EN 10204 3.1
Material Vedação: Standard - EPDM / Opcional - FPM, Silicone, NBR
Todos os materiais de acordo com a norma FDA 177.2600

Ligação standard:
Soldar - DIN 11850 Series 0,2
Soldar - INCH tubagem standard
Tipos de ligação:
Soldar, roscada, clamp, flangeada.

Actuação: Manual por alavanca com 3 posições

Condições de funcionamento
Temperatura de serviço: máx. 120 ºC (EPDM)
Temperatura de esterilização: 150ºC (MAX 20min)
Pressão de serviço : 0 ~ 10bar
Pressão do ar de controlo: 5 ~ 8bar

Tratamento Superficial
Superfície interna: R ≤ 0.8µm
Superfície externa: R ≤ 1.6µm

Opcionais:
Controlador inteligente:
24V DC
1/2 válvula electromagnética

Sensor de posição (fins de curso)
24V DC
2 NPN/PNP sensor de posição

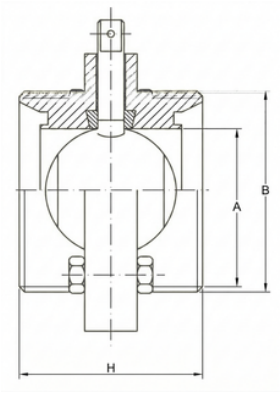

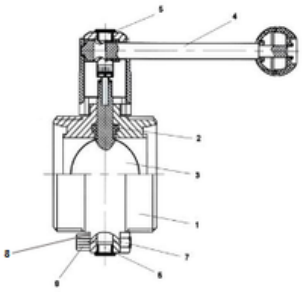

Nº	Parts	Material
1	BODY	SS 304
2	GASKET	NBR
3	DISC	SS 304
4	HANDLE	SS 304
5	CAP	PLASTIC
6	SCREW	SS 304
7	NUT	SS 304
8	BUSH	PEEK

As medidas abaixo referidas estão sujeitas a confirmação pela Valsteel

DN	Inch	A	B	H	Peso/Kg
25	1"	25	RD 52x1/6"	66	1.6
32	1.1/4"	31	RD 58x1/6"	70	1.7
40	1.1/2"	37	RD 65x1/6"	74	1.97
50	2"	49	RD 78x1/6"	76	2.38
65	2.1/2"	66	RD 95x1/6"	80	2.95
80	3"	81	RD 110x1/4"	86	3.32
100	4"	97.6	RD 130x1/4"	108	4.7

Aplicações

- **Indústria Alimentar e de Bebidas:** Essenciais em linhas de processamento de lacticínios, sumos, cerveja e óleos onde a higiene e a resistência à corrosão são cruciais.
- **Indústria Farmacêutica e Biotecnologia:** Utilizadas em sistemas assépticos e linhas de água purificada.
- **Indústria Cosmética:** Em tubagens de processo e sistemas de enchimento.
-
- **Indústria Química:** Onde ligas de aço inoxidável como AISI 304L ou 316L são necessárias para resistir a meios corrosivos.

Estes acessórios são frequentemente submetidos a soldadura orbital e exigem um controlo rigoroso da rugosidade interna para evitar a acumulação de bactérias e permitir processos de limpeza CIP/SIP.

Visite nosso site para obter uma visão geral completa:
Valsteel.pt

Morada:
Sede e armazém
Rua das Lages 544/552
4410-312 Canelas - Vila Nova de Gaia - PORTUGAL

+ 351 227 320 510
comercial@valsteel.pt

Todos os direitos reservados VALSTEEL - Inox e Componentes Industriais, Lda.

VÁLVULA DE ESFERA EXTREMO ROSCADO/SOLDAR EM AÇO INOX - DIN 11851
STAINLESS STEEL BALL VALVE THREAD / WELDING ENDS - DIN 11851

CARACTERÍSTICAS TÉCNICAS

Aplicações:
Indústria de laticínios, alimentos e bebidas, farmacêutica e biotecnologia e química.

Material: Partes em contacto com o produto AISI304L/316L (1.4307/1.4404) forjados.
Partes sem contacto com o produto AISI304 (1.4301)
Certificação: EN 10204 3.1
Material Vedação: Standard - EPDM / Opcional - FPM, Silicone, NBR
Todos os materiais de acordo com a norma FDA 177.2600

Ligação standard:
Soldar - DIN 11850 Series 0,2
Soldar - INCH tubagem standard
Tipos de ligação:
Soldar, roscada, clamp, flangeada.

Actuação: Manual por alavanca com 3 posições

Condições de funcionamento
Temperatura de serviço: máx. 120 ºC (EPDM)
Temperatura de esterilização: 150ºC (MAX 20min)
Pressão de serviço : 0 ~ 10bar
Pressão do ar de controlo: 5 ~ 8bar

Tratamento Superficial
Superfície interna: R ≤ 0.8µm
Superfície externa: R ≤ 1.6µm

Opcionais:
Controlador inteligente:
24V DC
1/2 válvula electromagnética

Sensor de posição (fins de curso)
24V DC
2 NPN/PNP sensor de posição

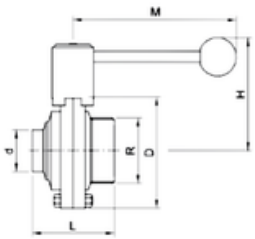

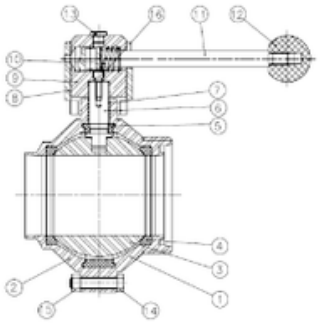

Nª	Parts	Material
1	BODY	SS 316
2	BODY	SS 316
3	BALL	SS 304
4	BALL SEAT	PTFE
5	GASKET	NBR
6	STEM	SS 304
7	BUSHING	PTFE
8/9	HANDLE CENTER	SS 304
10	SPRING	SS 304
11	HANDLE	SS 304
12	BALL HANDLE	PLASTIC
13	CAP	PLASTIC
14	SCREW	SS 304
15	NUT	SS 304
16	SCREW	SS 304

As medidas abaixo referidas estão sujeitas a confirmação pela Valsteel

MED.	R	d	L	D
1"	52 x 1/6"	29	73	94
1 1/2"	65 x 1/6"	41	84	114
2"	78 x 1/6"	53	98	130
2 1/2"	95 x 1/6"	70	120	158
3"	110 x 1/4"	86	140	181

Aplicações

- **Indústria Alimentar e de Bebidas:** Essenciais em linhas de processamento de lacticínios, sumos, cerveja e óleos onde a higiene e a resistência à corrosão são cruciais.
- **Indústria Farmacêutica e Biotecnologia:** Utilizadas em sistemas assépticos e linhas de água purificada.
- **Indústria Cosmética:** Em tubagens de processo e sistemas de enchimento.
-
- **Indústria Química:** Onde ligas de aço inoxidável como AISI 304L ou 316L são necessárias para resistir a meios corrosivos.

Estes acessórios são frequentemente submetidos a soldadura orbital e exigem um controlo rigoroso da rugosidade interna para evitar a acumulação de bactérias e permitir processos de limpeza CIP/SIP.

Todos os direitos reservados VALSTEEL - Inox e Componentes Industriais, Lda.

VÁLVULA BORBOLETA EM AÇO INOX EXTREMIDADES CLAMP - DIN 11851
STAINLESS STEEL BUTTERFLY VALVE CLAMP ENDS - DIN 11851

CARACTERÍSTICAS TÉCNICAS

Aplicações:
Indústria de laticínios, alimentos e bebidas, farmacêutica e biotecnologia e química.

Material: Partes em contacto com o produto AISI304L/316L (1.4307/1.4404) forjados.
Partes sem contacto com o produto AISI304 (1.4301)
Certificação: EN 10204 3.1
Material Vedação: Standard - EPDM / Opcional - FPM, Silicone, NBR
Todos os materiais de acordo com a norma FDA 177.2600

Ligação standard:
Soldar - DIN 11850 Series 0,2
Soldar - INCH tubagem standard
Tipos de ligação:
Soldar, roscada, clamp, flangeada.

Actuação: Manual por alavanca com 3 posições

Condições de funcionamento
Temperatura de serviço: máx. 120 ºC (EPDM)
Temperatura de esterilização: 150ºC (MAX 20min)
Pressão de serviço : 0 ~ 10bar
Pressão do ar de controlo: 5 ~ 8bar

Tratamento Superficial
Superfície interna: R ≤ 0.8µm
Superfície externa: R ≤ 1.6µm

Opcionais:
Controlador inteligente:
24V DC
1/2 válvula electromagnética

Sensor de posição (fins de curso)
24V DC
2 NPN/PNP sensor de posição

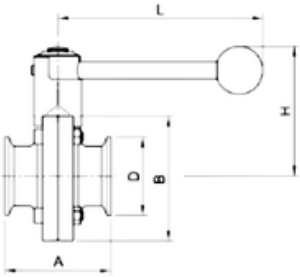

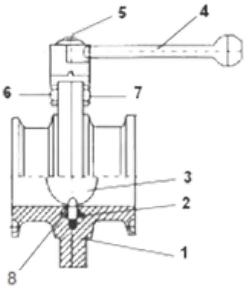

Nº	Parts	Material
1	BODY	SS 316
2	GASKET	NBR
3	DISC	SS 316
4	HANDLE	SS 304
5	CAP	PLASTIC
6	SCREW	SS 304
7	NUT	SS 304
8	BUSH	PEEK

As medidas abaixo referidas estão sujeitas a confirmação pela Valsteel

DN	Inch	A	B	D	L	H
25	1"	66	78	50,5	130	82
40	1 1/2"	70	86	50,5	130	86
50	2"	76	102	64	140	96
65	2 1/2"	80	115	77,5	150	103
80	3"	84	128	91	150	110
100	4"	106	154	119	170	122

Aplicações

- **Indústria Alimentar e de Bebidas:** Essenciais em linhas de processamento de lacticínios, sumos, cerveja e óleos onde a higiene e a resistência à corrosão são cruciais.
- **Indústria Farmacêutica e Biotecnologia:** Utilizadas em sistemas assépticos e linhas de água purificada.
- **Indústria Cosmética:** Em tubagens de processo e sistemas de enchimento.
-
- **Indústria Química:** Onde ligas de aço inoxidável como AISI 304L ou 316L são necessárias para resistir a meios corrosivos.

Estes acessórios são frequentemente submetidos a soldadura orbital e exigem um controlo rigoroso da rugosidade interna para evitar a acumulação de bactérias e permitir processos de limpeza CIP/SIP.

Visite nosso site para obter uma visão geral completa:
Valsteel.pt

Morada:
Sede e armazém
Rua das Lages 544/552
4410-312 Canelas - Vila Nova de Gaia - PORTUGAL

+ 351 227 320 510
comercial@valsteel.pt

Todos os direitos reservados VALSTEEL - Inox e Componentes Industriais, Lda.

JUNTA PARA VÁLVULA BORBOLETA
GASKET FOR THE BUTTERFLY VALVE

CARACTERÍSTICAS TÉCNICAS

Aplicações:
Todas as nossas válvulas borboleta vêm com uma junta padrão de EPDM.
O EPDM oferece propriedades superiores para aplicações em altas temperaturas e é resistente a óleos animais e vegetais, ozono, vapor, água e solventes oxigenados.

O EPDM tem uma temperatura máxima de trabalho de 120 °C.

O EPDM é recomendado para o agente sanitizante CIP Oxonia e para aplicações com água tratada com ozono.

Silicone:
Temperatura de operação de 15 °F a 200 °F.

Viton®:
Temperatura de operação de 15 °F a 250 °F.

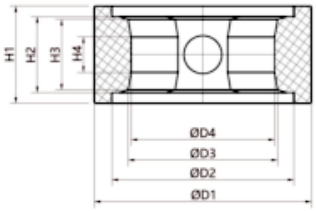

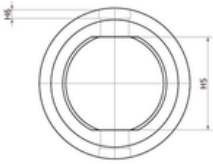

As medidas abaixo referidas estão sujeitas a confirmação pela Valsteel

DN	D1	D2	D3	D4	H1	H2
25	40.5	33	27.5	25.5	22	17
32	48.5	41	33.5	32.3	22	17
40	54	47.3	40.5	39.5	22	17
50	64.5	57.5	51.5	50.5	23.5	18.1
65	81	73	66	64.4	23.5	18.5
80	100.3	90.3	82.1	80	30.2	25.2
100	119.5	111	101	99.5	29.6	25

DN	H3	H4	H5	A	B	H6
25	16	8	23.5	10	9	3
32	16	8	30.3	10	9	3
40	16	9	38	10	9	3
50	17.1	10	49	10	9	3.5
65	17.5	11	63	12	11	3.5
80	24.5	17	78.9	12	10.5	5
100	23	12.5	98.5	13	11.8	5.5

VÁLVULAS DIN 11851

Visite nosso site para obter uma visão geral completa:
Valsteel.pt

Morada:
Sede e armazém
Rua das Lages 544/552
4410-312 Canelas - Vila Nova de Gaia - PORTUGAL

+ 351 227 320 510
comercial@valsteel.pt

Todos os direitos reservados VALSTEEL - Inox e Componentes Industriais, Lda.