GRUPO Valsteel®
Aços Inoxidáveis

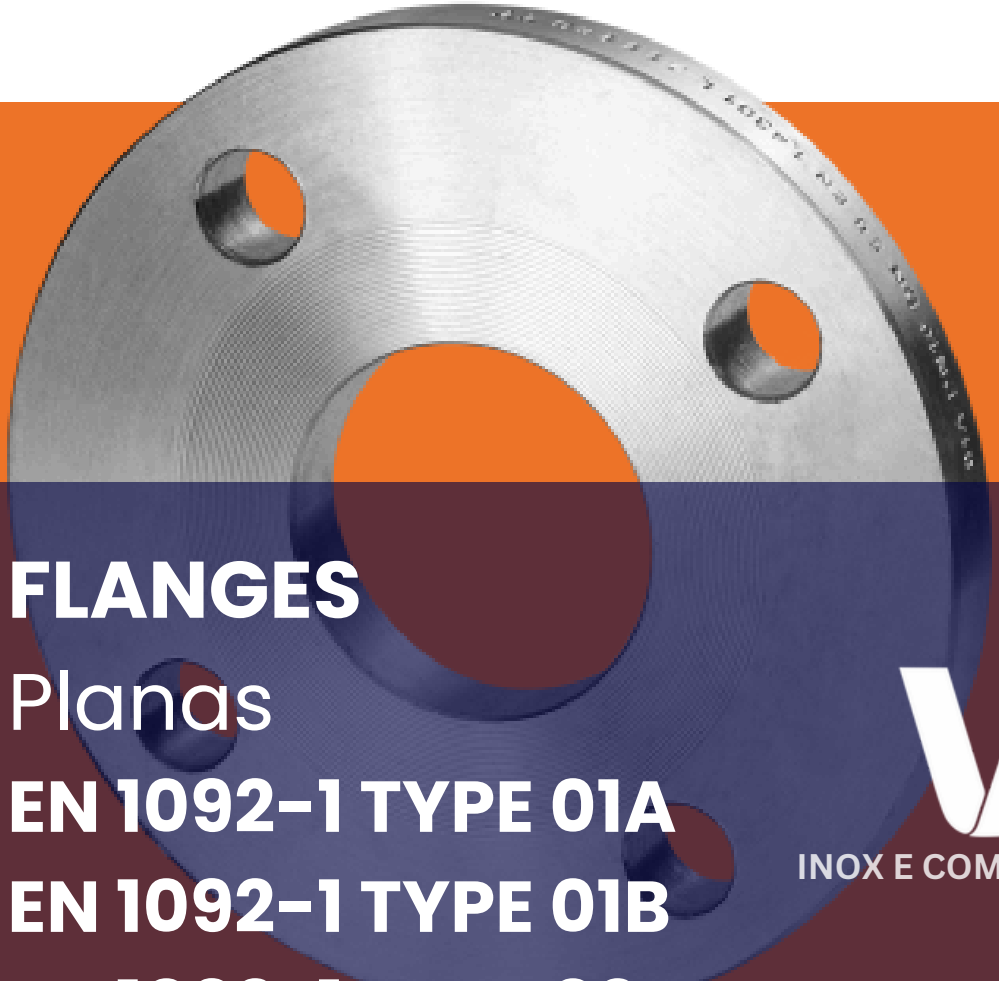

FLANGES

Planas

EN 1092-1 TYPE 01A
EN 1092-1 TYPE 01B
EN 1092-1 TYPE 02A

VALSTEEL®
INOX E COMPONENTES INDUSTRIAIS, LDA

2026

Imagem ilustrativa do produto.

FLANGES PLANAS EN 1092-1

FLANGE INOX PLANA - EN 1092-1 TYPE01A PN 6
STAINLESS STEEL PLAIN WELDING FLANGE - EN 1092-1 TYPE01A PN 6

Qualidade/Quality:
304/304L (1.4301/1.4307)
321/321H (1.4541)
316/316L (1.4401/1.4404)
316Ti (1.4571)
904L (1.4539)
(Super)Duplex
Nickel Alloys

Normas/Norm:
FLANGE ASTM A182 EN 1092-1 01A PN 6

Nota/Info:
Forjado I Obtained by forging

Dimensões/Availability:
DN 10 - DN 600
outras dimensões sobre consulta
more dimensions available on demand.

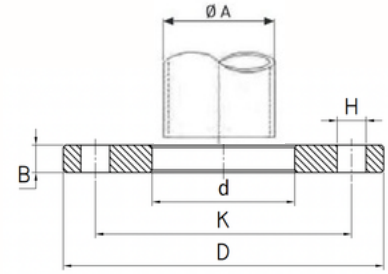

As medidas abaixo referidas estão sujeitas a confirmação pela Valsteel

DN	A	PN	Dimensões				Parafuso		Peso Kg/Und
			D	K	d	B	H	Furo	
10	17.2	PN 6	75	50	18.0	12	11	4	0.40
15	21.3	PN 6	80	55	22.0	12	11	4	0.40
20	26.9	PN 6	90	65	27,5	14	11	4	0.60
25	33.7	PN 6	100	75	34,5	14	11	4	0.70
32	42.4	PN 6	120	90	43,5	16	14	4	1.20
40	48.3	PN 6	130	100	49,5	16	14	4	1.40
50	60.3	PN 6	140	110	61,5	16	14	4	1.50
65	76.1	PN 6	160	130	77,5	16	14	4	1.90
80	88.9	PN 6	190	150	90,5	18	18	4	3.00
100	114.3	PN 6	210	170	116	18	18	4	3.30
125	139.7	PN 6	240	200	141,5	20	18	8	4.30
150	168.3	PN 6	265	225	170,5	20	18	8	4.80
200	219.1	PN 6	320	280	221,5	22	18	8	6.90
250	273.0	PN 6	375	335	276,5	24	18	12	8.90
300	323.9	PN 6	440	395	327,5	24	22	12	11.9
350	355.6	PN 6	490	445	359,5	26	22	12	16.8
400	406.4	PN 6	540	495	411.0	28	22	16	19.8
450	457.2	PN 6	595	550	462.0	30	22	16	24.6
500	508.0	PN 6	645	600	513,5	30	22	20	26.4
600	609.6	PN 6	755	705	616,5	32	26	20	34.8

Visite nosso site para obter uma visão geral completa:
Valsteel.pt

Morada:
Sede e armazém
Rua das Lages 544/552
4410-312 Canelas - Vila Nova de Gaia - PORTUGAL

+ 351 227 320 510
comercial@valsteel.pt

Todos os direitos reservados VALSTEEL - Inox e Componentes Industriais, Lda.

FLANGES PLANAS EN 1092-1

FLANGE INOX PLANA - EN 1092-1 TYPE01A PN 10
STAINLESS STEEL FLAT FLANGE - EN 1092-1 TYPE01A PN 10

Qualidade/Quality:
304/304L (1.4301/1.4307)
321/321H (1.4541)
316/316L (1.4401/1.4404)
316Ti (1.4571)
904L (1.4539)
(Super)Duplex
Nickel Alloys

Normas/Norm:
FLANGE ASTM A182 EN 1092-1 01A PN 10

Nota/Info:
Forjado I Obtained by forging

Dimensões/Availability:
DN 200 - DN 1000
outras dimensões sobre consulta
more dimensions available on demand.

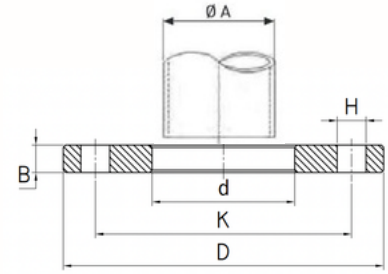

As medidas abaixo referidas estão sujeitas a confirmação pela Valsteel

DN	A	PN	Dimensões				Parafuso		Peso Kg/Und
			D	K	d	B	H	Furo	
200	204.0	PN 10	340	295	206.8	24	22	8	10.5
	206.0	PN 10	340	295	208.7	24	22	8	10.0
	219.1	PN 10	340	295	221.5	24	22	8	9.5
250	254.0	PN 10	395	350	257.2	26	22	12	13.5
	256.0	PN 10	395	350	259.2	26	22	12	13.0
	273.0	PN 10	395	350	276.5	26	22	12	12.0
300	304.0	PN 10	445	400	307.7	26	22	12	16.0
	306.0	PN 10	445	400	309.7	26	22	12	15.5
	323.9	PN 10	445	400	327.5	26	22	12	13.5
350	355.6	PN 10	505	460	359.7	30	22	16	20.5
400	406.4	PN 10	565	515	411.0	32	26	16	27.5
450	457.2	PN 10	615	565	462.0	36	26	20	33.5
500	508.0	PN 10	670	620	513.5	38	26	20	40.0
600	610.0	PN 10	780	725	616.5	42	30	20	54.5
700	711.0	PN 10	895	840	721.0	50	30	24	80.4
800	813.0	PN 10	1015	950	824.0	56	33	24	113.2
900	914.0	PN 10	1115	1050	*1	62	33	28	*2
1000	1016	PN 10	1230	1160	*1	70	36	28	*2

***1 - A ser especificado pelo Comprador**

***2 - Dependendo de (d)**

Visite nosso site para obter uma visão geral completa:
Valsteel.pt

Morada:
Sede e armazém
Rua das Lages 544/552
4410-312 Canelas - Vila Nova de Gaia - PORTUGAL

+ 351 227 320 510
comercial@valsteel.pt

Todos os direitos reservados VALSTEEL - Inox e Componentes Industriais, Lda.

FLANGES PLANAS EN 1092-1

FLANGE INOX PLANA - EN 1092-1 TYPE01A PN 16
STAINLESS STEEL FLAT FLANGE - EN 1092-1 TYPE01A PN 16

Qualidade/Quality:
304/304L (1.4301/1.4307)
321/321H (1.4541)
316/316L (1.4401/1.4404)
316Ti (1.4571)
904L (1.4539)
(Super)Duplex
Nickel Alloys

Normas/Norm:
FLANGE ASTM A182 EN 1092-1 01A PN 16

Nota/Info:
Forjado I Obtained by forging

Dimensões/Availability:
DN 50 - DN 1000
outras dimensões sobre consulta
more dimensions available on demand.

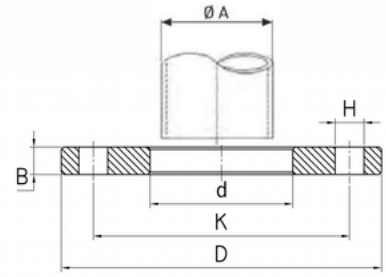

As medidas abaixo referidas estão sujeitas a confirmação pela Valsteel

DN	A	PN	Dimensões				Parafuso		Peso Kg/Und
			D	K	d	B	H	Furo	
50	50.8	PN 16	165	125	51.9	20	18	4	2.70
	54.0	PN 16	165	125	55.1	20	18	4	2.60
	57.0	PN 16	165	125	58.1	20	18	4	2.60
	60.3	PN 16	165	125	61.5	20	18	4	2.50
65	63.5	PN 16	185	145	64.6	20	18	4	3.50
	70.0	PN 16	185	145	71.1	20	18	4	3.20
	76.1	PN 16	185	145	77.5	20	18	4	3.0
	76.1	PN 16	185	145	77.5	20	18	8	3.0
80	76.1	PN 16	200	160	77.5	20	18	8	4.3
	84.0	PN 16	200	160	85.5	20	18	8	4.0
	88.9	PN 16	200	160	90.5	20	18	8	3.5
100	101.6	PN 16	220	180	103.2	22	18	8	5.0
	104.0	PN 16	220	180	105.6	22	18	8	4.8
	106.0	PN 16	220	180	107.6	22	18	8	4.7
	108.0	PN 16	220	180	109.6	22	18	8	4.6
	114.3	PN 16	220	180	116.0	22	18	8	4.5
125	129.0	PN 16	250	210	130.8	22	18	8	6.2
	133.0	PN 16	250	210	134.8	22	18	8	6.0
	139.7	PN 16	250	210	141.5	22	18	8	5.5
150	154.0	PN 16	285	240	156.1	24	22	8	7.8
	156.0	PN 16	285	240	158.1	24	22	8	7.7
	159.0	PN 16	285	240	161.1	24	22	8	7.5
	168.3	PN 16	285	240	170.5	24	22	8	7.0
200	219.1	PN 16	340	295	221.5	26	22	12	9.5
250	273.0	PN 16	405	355	276.5	29	26	12	14.2
300	323.9	PN 16	460	410	327.5	32	26	12	19.0
350	355.6	PN 16	520	470	359.0	35	26	16	28.2
400	406.4	PN 16	580	525	411.0	38	30	16	35.9
450	457.2	PN 16	640	585	462.0	42	30	20	46.1
500	508	PN 16	715	650	513.5	46	33	20	64.0
600	609.6	PN 16	840	770	616.5	55	36	20	101.5
700	711.0	PN 16	910	840	721.0	63	36	24	107.6
800	813.0	PN 16	1025	950	824.0	74	39	24	152.8
900	914.0	PN 16	1125	1050	*1	82	39	28	*2
1000	1016	PN 16	1255	1170	*1	90	42	28	*2

Visite nosso site para obter uma visão geral completa:
Valsteel.pt

Morada:
Sede e armazém
Rua das Lages 544/552
4410-312 Canelas - Vila Nova de Gaia - PORTUGAL

+ 351 227 320 510
comercial@valsteel.pt

FLANGE INOX PLANA - EN 1092-1 TYPE01A PN 16

Todos os direitos reservados VALSTEEL - Inox e Componentes Industriais, Lda.

FLANGES PLANAS EN 1092-1

FLANGE INOX PLANA - EN 1092-1 TYPE 01A PN 40
STAINLESS STEEL FLAT FLANGE - EN 1092-1 TYPE01A PN 40

Qualidade/Quality:
304/304L (1.4301/1.4307)
321/321H (1.4541)
316/316L (1.4401/1.4404)
316Ti (1.4571)
904L (1.4539)
(Super)Duplex
Nickel Alloys

Normas/Norm:
FLANGE ASTM A182 EN 1092-1 01A PN 40

Nota/Info:
Forjado I Obtained by forging

Dimensões/Availability:
DN 10 - DN 600
outras dimensões sobre consulta
more dimensions available on demand.

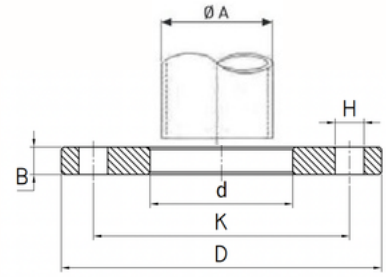

As medidas abaixo referidas estão sujeitas a confirmação pela Valsteel

DN	A	Dimensões				Parafuso		Peso Kg/Und
		D	K	d	B	H	Furo	
10	17.2	90	60	18.0	14	14	4	0.60
15	20.0	95	65	21.0	14	14	4	0.7
	21.3	95	65	22.0	14	14	4	0.70
20	25.4	105	75	26.0	16	14	4	1.00
	26.9	105	75	27.0	16	14	4	0.90
25	25.4	115	85	26.0	16	14	4	1.30
	30.0	115	85	31.0	16	14	4	1.20
	33.7	115	85	34.5	16	14	4	1.10
32	38.1	140	100	39.0	18	18	4	2.00
	42.4	140	100	43.5	18	18	4	1.80
40	38.1	150	110	39.0	18	18	4	2.20
	44.5	150	110	45.5	18	18	4	2.00
	48.3	150	110	49.5	18	18	4	2.10
50	60.3	165	125	61.5	20	18	4	2.70
65	76.1	185	145	77.5	22	18	8	3.50
80	88.9	200	160	90.5	24	18	8	4.30
100	114.3	235	190	116.0	26	22	8	6.10
125	139.7	270	220	141.5	28	26	8	8.20
150	168.3	300	250	170.5	30	26	8	10.30
200	219.1	375	320	221.5	36	30	12	17.90
250	273.0	450	385	276.5	42	33	12	29.30
300	323.9	515	450	327.5	52	33	16	45.10
350	355.6	580	510	359.5	58	36	16	66.70
400	406.4	660	585	411.0	65	39	16	97.10
450	457.2	685	610	462.0	*1	39	20	*2
500	508.0	755	670	513.5	*1	42	20	*2
600	609.6	890	795	616.5	*1	48	20	*2

***1 - A ser especificado pelo Comprador**

***2 - Dependendo de (d)**

Visite nosso site para obter uma visão geral completa:
Valsteel.pt

Morada:
Sede e armazém
Rua das Lages 544/552
4410-312 Canelas - Vila Nova de Gaia - PORTUGAL

+ 351 227 320 510
comercial@valsteel.pt

Todos os direitos reservados VALSTEEL - Inox e Componentes Industriais, Lda.

FLANGES PLANAS EN 1092-1

FLANGE INOX PLANA - EN 1092-1 TYPE 01B PN6
STAINLESS STEEL FLAT FLANGE - EN 1092-1 TYPE 01B PN6

Qualidade/Quality:
304/304L (1.4301/1.4307)
321/321H (1.4541)
316/316L (1.4401/1.4404)
316Ti (1.4571)
904L (1.4539)
(Super)Duplex
Nickel Alloys

Normas/Norm:
FLANGE ASTM A182 EN 1092-1 TYPE 01B PN6

Nota/Info:
Forjado I Obtained by forging

Dimensões/Availability:
DN 10 - DN 1200
outras dimensões sobre consulta
more dimensions available on demand.

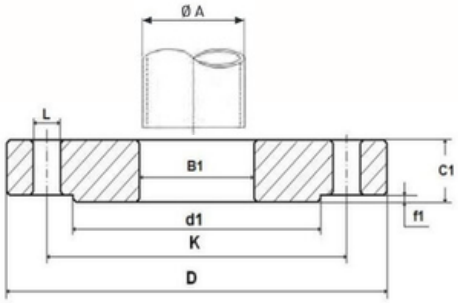

As medidas abaixo referidas estão sujeitas a confirmação pela Valsteel

DN	Dimensões						Parafuso		Peso Kg/Und
	D	K	f1	B1	d1	C1	L	Furo	
10	75	50	2	18.0	35	12	11	4	0.40
15	80	55	2	22.0	40	12	11	4	0.40
20	90	65	2	27,5	50	14	11	4	0.60
25	100	75	2	34,5	60	14	11	4	0.70
32	120	90	2	43,5	70	16	14	4	1.20
40	130	100	3	49,5	80	16	14	4	1.40
50	140	110	3	61,5	90	16	14	4	1.50
65	160	130	3	77,5	110	16	14	4	1.90
80	190	150	3	90,5	128	18	18	4	3.00
100	210	170	3	116	148	18	18	4	3.30
125	240	200	3	141,5	178	20	18	8	4.30
150	265	225	3	170,5	202	20	18	8	4.80
200	320	280	3	221,5	258	22	18	8	6.90
250	375	335	3	276,5	312	24	18	12	8.90
300	440	395	4	327,5	365	24	22	12	11.9
350	490	445	4	359,5	415	26	22	12	16.8
400	540	495	4	411.0	465	28	22	16	19.8
450	595	550	4	462.0	520	30	22	16	24.6
500	645	600	4	513,5	570	30	22	20	26.4
600	755	705	5	616,5	670	32	26	20	34.8
700	860	810	5	*1	775	40	26	24	-
800	975	920	5	*1	880	44	30	24	-
900	1075	1020	5	*1	980	48	30	24	-
1000	1175	1120	5	*1	1080	52	30	28	-
1200	1405	1340	5	*1	1295	60	33	32	-

***1 - A ser especificado pelo Comprador**

Visite nosso site para obter
uma visão geral completa:
Valsteel.pt

Morada:
Sede e armazém
Rua das Lages 544/552
4410-312 Canelas - Vila Nova de Gaia - PORTUGAL

+ 351 227 320 510
comercial@valsteel.pt

Todos os direitos reservados VALSTEEL - Inox e Componentes Industriais, Lda.

FLANGES PLANAS EN 1092-1

FLANGE INOX PLANA - EN 1092-1 TYPE 01B PN10
STAINLESS STEEL FLAT FLANGE - EN 1092-1 TYPE 01B PN10

Qualidade/Quality:
304/304L (1.4301/1.4307)
321/321H (1.4541)
316/316L (1.4401/1.4404)
316Ti (1.4571)
904L (1.4539)
(Super)Duplex
Nickel Alloys

Normas/Norm:
FLANGE ASTM A182 EN 1092-1 TYPE 01B PN10

Nota/Info:
Forjado I Obtained by forging

Dimensões/Availability:
DN 10 - DN 1200
outras dimensões sobre consulta
more dimensions available on demand.

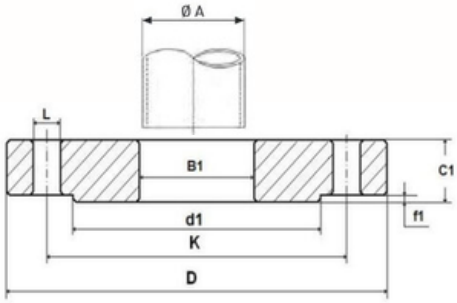

As medidas abaixo referidas estão sujeitas a confirmação pela Valsteel

DN	Dimensões						Parafuso		Peso Kg/Und
	D	K	f1	B1	d1	C1	L	Furo	
10	90	60	2	18.0	40	14	14	4	-
15	95	65	2	22.0	45	14	14	4	0.67
20	105	75	2	27,5	58	16	14	4	0.96
25	115	85	2	34,5	68	16	14	4	1.11
32	140	100	2	43,5	78	18	18	4	1.82
40	150	110	3	49,5	88	18	18	4	2.08
50	165	125	3	61,5	102	20	18	4	2.60
65	185	145	3	77,5	122	20	18	4/8	3.16
80	200	160	3	90,5	138	20	18	8	-
100	220	180	3	116	158	22	18	8	4.43
125	250	210	3	141,5	188	22	18	8	5.50
150	285	240	3	170,5	212	24	22	8	6.96
200	340	295	3	221,5	268	24	22	8	9.27
250	395	350	3	276,5	320	26	22	12	11.95
300	445	400	4	327,5	370	26	22	12	13.47
350	505	460	4	359,5	430	30	22	16	20.59
400	565	515	4	411.0	482	32	26	16	27.81
450	615	565	4	462.0	532	36	26	20	33.60
500	670	620	4	513,5	585	38	26	20	39.63
600	780	725	5	616,5	685	42	30	20	54.50
700	895	840	5	*1	800	50	30	24	-
800	1015	950	5	*1	905	56	33	24	-
900	1115	1050	5	*1	1005	62	33	28	-
1000	1230	1160	5	*1	1110	70	36	28	-
1200	1455	1380	5	*1	1330	83	39	32	-

Visite nosso site para obter
uma visão geral completa:
Valsteel.pt

Morada:
Sede e armazém
Rua das Lages 544/552
4410-312 Canelas - Vila Nova de Gaia - PORTUGAL

+ 351 227 320 510
comercial@valsteel.pt

FLANGE INOX PLANA - EN 1092-1 TYPE 01B PN10

Todos os direitos reservados VALSTEEL - Inox e Componentes Industriais, Lda.

FLANGES PLANAS EN 1092-1

FLANGE INOX PLANA - EN 1092-1 TYPE 01B PN16
STAINLESS STEEL FLAT FLANGE - EN 1092-1 TYPE 01B PN16

Qualidade/Quality:
304/304L (1.4301/1.4307)
321/321H (1.4541)
316/316L (1.4401/1.4404)
316Ti (1.4571)
904L (1.4539)
(Super)Duplex
Nickel Alloys

Normas/Norm:
FLANGE ASTM A182 EN 1092-1 TYPE 01B PN16

Nota/Info:
Forjado I Obtained by forging

Dimensões/Availability:
DN 10 - DN 1200
outras dimensões sobre consulta
more dimensions available on demand.

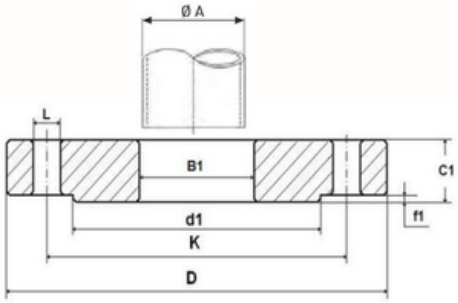

As medidas abaixo referidas estão sujeitas a confirmação pela Valsteel

DN	Dimensões						Parafuso		Peso Kg/Und
	D	K	f1	B1	d1	C1	L	Furo	
10	90	60	2	18.0	40	14	14	4	-
15	95	65	2	22.0	45	14	14	4	0.67
20	105	75	2	27,5	58	16	14	4	0.96
25	115	85	2	34,5	68	16	14	4	1.11
32	140	100	2	43,5	78	18	18	4	1.82
40	150	110	3	49,5	88	18	18	4	2.08
50	165	125	3	61,5	102	20	18	4	2.60
65	185	145	3	77,5	122	20	18	4	3.16
	185	145	3	77.5	122	20	18	4/8	3.16
80	200	160	3	90,5	138	20	18	8	3.57
100	220	180	3	116	158	22	18	8	4.43
125	250	210	3	141,5	188	22	18	8	5.50
150	285	240	3	170,5	212	24	22	8	6.96
200	340	295	3	221,5	268	26	22	12	9.49
250	405	355	3	276,5	320	29	26	12	14.61
300	460	410	4	327,5	378	32	26	12	19.00
350	520	470	4	359,5	438	35	26	16	28.20
400	580	525	4	411.0	490	38	30	16	36.24
450	640	585	4	462.0	550	42	30	20	45.89
500	715	650	4	513,5	610	46	33	20	62.00
600	840	770	5	616,5	725	55	36	20	102.50
700	910	840	5	*1	795	63	36	24	-
800	1025	950	5	*1	900	74	39	24	-
900	1125	1050	5	*1	1000	82	39	28	-
1000	1255	1170	5	*1	1115	90	42	28	-
1200	1485	1390	5	*1	1330	*1	48	32	-

Visite nosso site para obter
uma visão geral completa:
Valsteel.pt

Morada:
Sede e armazém
Rua das Lages 544/552
4410-312 Canelas - Vila Nova de Gaia - PORTUGAL

+ 351 227 320 510
comercial@valsteel.pt

FLANGE INOX PLANA - EN 1092-1 TYPE 01B PN16

Todos os direitos reservados VALSTEEL - Inox e Componentes Industriais, Lda.

FLANGES PLANAS EN 1092-1

FLANGE INOX PLANA - EN 1092-1 TYPE 01B PN40
STAINLESS STEEL FLAT FLANGE - EN 1092-1 TYPE 01B PN40

Qualidade/Quality:
304/304L (1.4301/1.4307)
321/321H (1.4541)
316/316L (1.4401/1.4404)
316Ti (1.4571)
904L (1.4539)
(Super)Duplex
Nickel Alloys

Normas/Norm:
FLANGE ASTM A182 EN 1092-1 TYPE 01B PN40

Nota/Info:
Forjado I Obtained by forging

Dimensões/Availability:
DN 10 - DN 1000
outras dimensões sobre consulta
more dimensions available on demand.

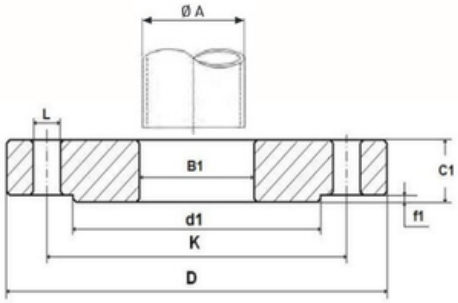

As medidas abaixo referidas estão sujeitas a confirmação pela Valsteel

DN	Dimensões						Parafuso		Peso Kg/Und
	D	K	f1	B1	d1	C1	L	Furo	
10	90	60	2	18.0	40	14	14	4	-
15	95	65	2	22.0	45	14	14	4	0.67
20	105	75	2	27,5	58	16	14	4	0.96
25	115	85	2	34,5	68	16	14	4	1.11
32	140	100	2	43,5	78	18	18	4	1.82
40	150	110	3	49,5	88	18	18	4	2.08
50	165	125	3	61,5	102	20	18	4	-
65	185	145	3	77,5	122	22	18	8	3.38
80	200	160	3	90,5	138	24	18	8	4.24
100	235	190	3	116	162	26	22	8	5.94
125	270	220	3	141,5	188	28	26	8	7.82
150	300	250	3	170,5	218	30	26	8	9.96
200	375	320	3	221,5	285	36	30	12	17.03
250	450	385	3	276,5	345	42	33	12	28.32
300	515	450	4	327,5	410	52	33	16	44.00
350	580	510	4	359,5	465	58	36	16	-
400	660	585	4	411.0	535	65	39	16	-
450	685	610	4	462.0	560	*1	39	20	-
500	755	670	4	513,5	615	*1	42	20	-
600	890	795	5	616,5	735	*1	48	20	-
700	995	900	5	*1	840	*1	48	24	-
800	1140	1030	5	*1	960	*1	56	24	-
900	1250	1140	5	*1	1070	*1	56	28	-
1000	1360	1250	5	*1	1180	*1	56	28	-

Visite nosso site para obter
uma visão geral completa:
Valsteel.pt

Morada:
Sede e armazém
Rua das Lages 544/552
4410-312 Canelas - Vila Nova de Gaia - PORTUGAL

+ 351 227 320 510
comercial@valsteel.pt

Todos os direitos reservados VALSTEEL - Inox e Componentes Industriais, Lda.

FLANGES PLANAS EN 1092-1

FLANGE INOX PLANA - EN 1092-1 TYPE 02A PN6
STAINLESS STEEL LOOSE FLANGE - EN 1092-1 TYPE 02A PN6

Qualidade/Quality:
304/304L (1.4301/1.4307)
321/321H (1.4541)
316/316L (1.4401/1.4404)
316Ti (1.4571)
904L (1.4539)
(Super)Duplex
Nickel Alloys

Normas/Norm:
FLANGE ASTM A182 EN 1092-1 TYPE 02A PN6

Nota/Info:
Forjado I Obtained by forging

Dimensões/Availability:
DN 10 - DN 600
outras dimensões sobre consulta
more dimensions available on demand.

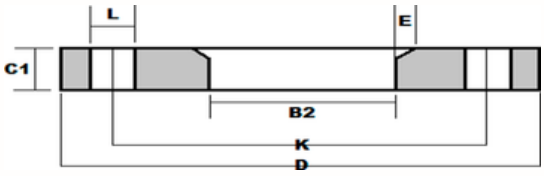

As medidas abaixo referidas estão sujeitas a confirmação pela Valsteel

DN	A	Dimensões					Parafuso		Peso Kg/Und
		D	K	C1	B2	E	L	Furo	
10	17.2	75	50	12	21	3	11	4	0,3
15	21.3	80	55	12	25	3	11	4	0,4
20	26.9	90	65	14	31	4	11	4	0,6
25	33.7	100	75	14	38	4	11	4	0,7
32	42.4	120	90	16	46	5	14	4	1,1
40	48.3	130	100	16	53	5	14	4	1,3
50	60.3	140	110	16	65	5	14	4	1,4
65	76.1	160	130	16	81	6	14	4	1,8
80	88.9	190	150	18	94	6	18	4	2,8
100	114.3	210	170	18	120	6	18	4	3,1
125	139.7	240	200	20	145	6	18	8	4,1
150	168.3	265	225	20	174	6	18	8	4,5
200	219.1	320	280	22	226	6	18	8	6,5
250	273.0	375	335	24	281	8	18	12	8,3
300	323.9	440	395	24	333	8	22	12	11,1
350	355.6	490	445	26	365	8	22	12	15,9
400	406.4	540	495	28	416	8	22	16	18,8
450	457.2	595	550	30	467	8	22	16	23,3
500	508.0	645	600	30	519	8	22	20	24,9
600	609.6	755	705	32	622	8	26	20	33,0

Visite nosso site para obter uma visão geral completa:
Valsteel.pt

Morada:
Sede e armazém
Rua das Lages 544/552
4410-312 Canelas - Vila Nova de Gaia - PORTUGAL

+ 351 227 320 510
comercial@valsteel.pt

FLANGE INOX PLANA - EN 1092-1 TYPE 02A PN6

Todos os direitos reservados VALSTEEL - Inox e Componentes Industriais, Lda.

FLANGES PLANAS EN 1092-1

FLANGE INOX PLANA - EN 1092-1 TYPE 02A PN10
STAINLESS STEEL LOOSE FLANGE - EN 1092-1 TYPE 02A PN10

Qualidade/Quality:
304/304L (1.4301/1.4307)
321/321H (1.4541)
316/316L (1.4401/1.4404)
316Ti (1.4571)
904L (1.4539)
(Super)Duplex
Nickel Alloys

Normas/Norm:
FLANGE ASTM A182 EN 1092-1 TYPE 02A PN10

Nota/Info:
Forjado I Obtained by forging

Dimensões/Availability:
DN 200 - DN 1000
outras dimensões sobre consulta
more dimensions available on demand.

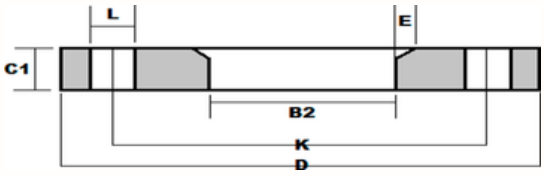

As medidas abaixo referidas estão sujeitas a confirmação pela Valsteel

DN		Dimensões					Parafuso		Peso Kg/Und
		D	K	C1	B2	E	L	Furo	
200	204.0	340	295	24	210	6	22	8	9,7
	206.0	340	295	24	212	6	22	8	9,5
	219.1	340	295	24	226	6	22	8	8,9
250	254.0	395	350	26	260	8	22	12	13,8
	256.0	395	350	26	262	8	22	12	13,0
	273.0	395	350	26	281	8	22	12	11,2
300	304.0	445	400	26	310	8	22	12	15,8
	306.0	445	400	26	312	8	22	12	15,0
	323.9	445	400	26	333	8	22	12	12,8
350	355.6	505	460	30	365	8	22	16	19,4
400	406.4	565	515	32	416	8	26	16	26,4
450	457.2	615	565	36	467	8	26	20	32,2
500	508.0	670	620	38	519	8	26	20	38,5
600	610.0	780	725	42	622	8	30	20	52,2
700	711.0	895	840	50	721	8	30	24	79,4
800	813.0	1015	950	56	824	8	33	24	112,0
900	914.0	1115	1050	62	926	8	33	28	135,0
1000	1016	1230	1160	70	1028	8	36	28	180,0

Visite nosso site para obter
uma visão geral completa:
Valsteel.pt

Morada:
Sede e armazém
Rua das Lages 544/552
4410-312 Canelas - Vila Nova de Gaia - PORTUGAL

+ 351 227 320 510
comercial@valsteel.pt

Todos os direitos reservados VALSTEEL - Inox e Componentes Industriais, Lda.

FLANGES PLANAS EN 1092-1

FLANGE INOX PLANA - EN 1092-1 TYPE 02A PN16
STAINLESS STEEL LOOSE FLANGE - EN 1092-1 TYPE 02A PN16

Qualidade/Quality:
304/304L (1.4301/1.4307)
321/321H (1.4541)
316/316L (1.4401/1.4404)
316Ti (1.4571)
904L (1.4539)
(Super)Duplex
Nickel Alloys

Normas/Norm:
FLANGE ASTM A182 EN 1092-1 TYPE 02A PN16

Nota/Info:
Forjado I Obtained by forging

Dimensões/Availability:
DN 50 - DN 1000
outras dimensões sobre consulta
more dimensions available on demand.

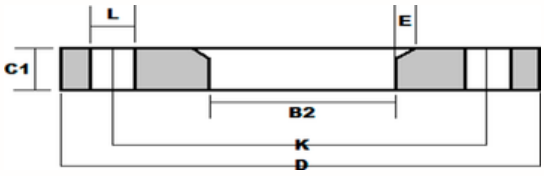

As medidas abaixo referidas estão sujeitas a confirmação pela Valsteel

DN		Dimensões					Parafuso		Peso Kg/Und
		D	K	C1	B2	E	L	Furo	
50	50.8	165	125	19	56	5	18	4	2,8
	54.0	165	125	19	59	5	18	4	2,7
	57.0	165	125	19	62	5	18	4	2,6
	60.3	165	125	19	65	5	18	4	2,5
65	63.5	185	145	19	68,5	5	18	4	3,4
	70.0	185	145	20	75	6	18	4	3,2
	76.1	185	145	20	81	6	18	4	3,0
	76.1	185	145	20	81	6	18	8	3,0
80	84.0	200	160	20	89	6	18	8	3,6
	88.9	200	160	20	94	6	18	8	3,5
100	101.6	220	180	22	107	6	18	8	5,0
	104.0	220	180	22	109	6	18	8	4,9
	106.0	220	180	22	111	6	18	8	4,8
	108.0	220	180	22	113	6	18	8	4,7
	114.3	220	180	22	120	6	18	8	4,5
125	129.0	250	210	22	134	6	18	8	6,0
	133.0	250	210	22	138	6	18	8	5,8
	139.7	250	210	22	145	6	18	8	5,5
150	154.0	285	240	24	159	6	22	8	8,0
	156.0	285	240	24	161	6	22	8	7,7
	159.0	285	240	24	164	6	22	8	7,5
	168.3	285	240	24	174	6	22	8	7,0
200	204.0	340	295	26	226	6	22	12	9,3
	219.1	340	295	26	226	6	22	12	9,5
250	273.0	405	355	29	281	8	26	12	13,5
300	323.9	460	410	32	333	8	26	12	18,0
350	355.6	520	470	35	365	8	26	16	27,0
400	406.4	580	525	38	416	8	30	16	34,6
450	457.2	640	585	42	467	8	30	20	44,6
500	508	715	650	46	519	8	33	20	62,0
600	609.6	840	770	55	622	8	36	20	98,8
700	711.0	910	840	63	721	8	36	24	107,0
800	813.0	1025	950	74	824	8	39	24	152,0
900	914.0	1125	1050	82	926	8	39	28	184,0
1000	1016	1255	1170	90	1030	8	42	28	257,0

Visite nosso site para obter uma visão geral completa:
Valsteel.pt

Morada:
Sede e armazém
Rua das Lages 544/552
4410-312 Canelas - Vila Nova de Gaia - PORTUGAL

+ 351 227 320 510
comercial@valsteel.pt

FLANGE INOX PLANA - EN 1092-1 TYPE 02A PN16

Todos os direitos reservados VALSTEEL - Inox e Componentes Industriais, Lda.

FLANGES PLANAS EN 1092-1

FLANGE INOX PLANA - EN 1092-1 TYPE 02A PN40
STAINLESS STEEL LOOSE FLANGE - EN 1092-1 TYPE 02A PN40

Qualidade/Quality:
304/304L (1.4301/1.4307)
321/321H (1.4541)
316/316L (1.4401/1.4404)
316Ti (1.4571)
904L (1.4539)
(Super)Duplex
Nickel Alloys

Normas/Norm:
FLANGE ASTM A182 EN 1092-1 TYPE 02A PN40

Nota/Info:
Forjado I Obtained by forging

Dimensões/Availability:
DN 10 - DN 400
outras dimensões sobre consulta
more dimensions available on demand.

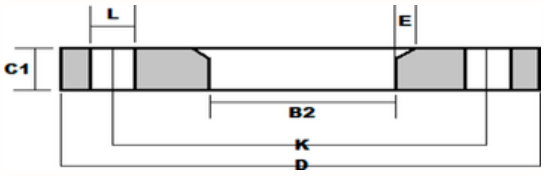

As medidas abaixo referidas estão sujeitas a confirmação pela Valsteel

DN		Dimensões					Parafuso		Peso Kg/Und
		D	K	C1	B2	E	L	Furo	
10	17.2	90	60	14	21	3	14	4	0,6
15	20.0	95	65	14	22	3	14	4	0,5
	21.3	95	65	14	25	3	14	4	0,7
20	25.4	105	75	16	28	4	14	4	1,0
	26.9	105	75	16	31	4	14	4	1,0
25	30.0	115	85	16	33	4	14	4	1,0
	33.7	115	85	16	38	4	14	4	1,1
32	38.1	140	100	18	42	5	18	4	2,0
	42.4	140	100	18	47	5	18	4	1,8
40	44.5	150	110	18	50	5	18	4	2,0
	48.3	150	110	18	53	5	18	4	2,0
50	60.3	165	125	20	65	5	18	4	2,7
65	76.1	185	145	22	81	6	18	8	3,4
80	88.9	200	160	24	94	6	18	8	4,2
100	114.3	235	190	26	120	6	22	8	5,9
125	139.7	270	220	28	145	6	26	8	8,0
150	168.3	300	250	30	174	6	26	8	10,0
200	219.1	375	320	36	226	6	30	12	17,4
250	273.0	450	385	42	281	8	33	12	28,4
300	323.9	515	450	52	333	8	33	16	43,6
350	355.6	580	510	58	365	8	36	16	64,9
400	406.4	660	585	65	416	8	39	16	95,1

Visite nosso site para obter uma visão geral completa:
Valsteel.pt

Morada:
Sede e armazém
Rua das Lages 544/552
4410-312 Canelas - Vila Nova de Gaia - PORTUGAL

+ 351 227 320 510
comercial@valsteel.pt

Todos os direitos reservados VALSTEEL - Inox e Componentes Industriais, Lda.