GRUPO Valsteel
Aços Inoxidáveis

ACESSÓRIOS
Camlock

VALSTEEL
INOX E COMPONENTES INDUSTRIAIS, LDA

2026

Imagem ilustrativa do produto.

Todos os direitos reservados VALSTEEL - Inox e Componentes Industriais, Lda.

ACESSÓRIOS CAMLOCK

CAMLOCK INOX TIPO A
STAINLESS STEEL CAMLOCK COUPLING TYPE A

Material / Material:
Inox Aisi 316L
Stainless steel 316L

Normas / Norm:
EN14420-7(DIN2828)

Medidas / Size:
1/2" to 6"

Pressão de Trabalho / Working pressure:
50-250 Psi (dependendo do tamanho e da temperatura)
50-250 Psi (depending on size and temperature)

Método de fabricação / Manufacture method:
Fundição de precisão / Precision casting

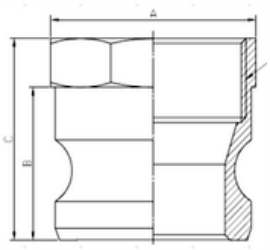

As medidas abaixo referidas estão sujeitas a confirmação pela Valsteel

Diametro nominal	A	B	C
1/2"	24.4	26	41
3/4"	32.4	26	41
1"	38.5	34.8	51.6
1 1/4"	48.5	40	55
1 1/2"	56	41	56
2"	66	46	59
2 1/2"	80	50	68
3"	96	51	71.7
4"	122.5	53.8	73.8
5"	152	53	75.5
6"	181	57.3	79.8

Aplicações

- **Indústria Química e Petroquímica**
  Transferência de Fluidos Corrosivos: Utilizados para o transporte seguro de ácidos agressivos, solventes, alcalinos e substâncias químicas perigosas.
  Cisternas e Contentores IBC: São o padrão para a ligação de mangueiras a camiões-cisterna e contentores de mercadorias perigosas, evitando derrames acidentais
- **Indústria Farmacêutica e Alimentar:**
  Produção de Cerveja e Vinho: Facilitam a rotação e alteração rápida de mangueiras para transferir água, mosto, levedura e produto final entre cubas.
  Laticínios e Sumos: Utilizados no bombeamento de leite, sumos e óleos alimentares sem contaminar os produtos.
  Higienização Facilitada: O aço inoxidável (especialmente o AISI 316) resiste aos ciclos de limpeza CIP (Clean-In-Place) com produtos químicos de lavagem agressivos.
- **Refinação, Combustíveis e Gases**
  Distribuição de Combustível: Encontrados em camiões de transporte de gasóleo, gasolina e querosene, bem como em postos de abastecimento e refinarias.
  Prevenção de Fugas: Garantem uniões estanques sob vibrações constantes e variações de pressão.
- **Setor Marítimo e Offshore**
  Resistência à Salinidade: O aço inox AISI 316 (contém molibdénio) resiste à corrosão severa provocada pela água do mar.
  Sistemas de Bordo: Utilizados em navios para a gestão de combustíveis, águas residuais e água potável.
- **Agricultura e Tratamento de Águas (Ambiente)**
  Fertilizantes e Pesticidas Líquidos: Resistem à natureza corrosiva dos agroquímicos aplicados em culturas agrícolas.
  ETARs (Tratamento de Águas Residuais): Aplicados em bombas de lama, sistemas de drenagem e purificação de águas industriais.
- **Tintas, Vernizes e Tinturas**
  Troca Rápida de Linhas: Usados em misturadoras onde os operadores precisam de mudar de mangueira rapidamente para evitar a contaminação cruzadas.

Visite nosso site para obter uma visão geral completa:
Valsteel.pt

Morada:
Sede e armazém
Rua das Lages 544/552
4410-312 Canelas - Vila Nova de Gaia - PORTUGAL

+ 351 227 320 510
comercial@valsteel.pt

Todos os direitos reservados VALSTEEL - Inox e Componentes Industriais, Lda.

ACESSÓRIOS CAMLOCK

CAMLOCK INOX TIPO B
STAINLESS STEEL CAMLOCK COUPLING TYPE B

Material / Material:
Inox Aisi 316L
Stainless steel 316L

Normas / Norm:
EN14420-7(DIN2828)

Medidas / Size:
1/2" to 8"

Pressão de Trabalho / Working pressure:
50-250 Psi (dependendo do tamanho e da temperatura)
50-250 Psi (depending on size and temperature)

Método de fabricação / Manufacture method:
Fundição de precisão / Precision casting

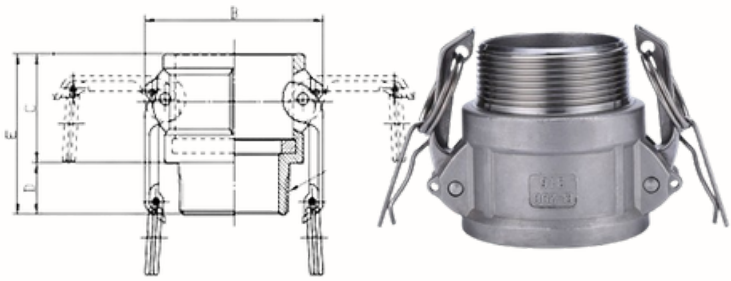

As medidas abaixo referidas estão sujeitas a confirmação pela Valsteel

Diametro nominal	B	C	D	E
1/2"	45	31.5	16	47.5
3/4"	61.3	33.2	19	52.2
1"	68.2	40	19	59
1 1/4"	79.7	45.5	20	65.5
1 1/2"	87.4	46	23.5	69.5
2"	97	52.5	24.5	77
2 1/2"	109.5	55.5	29	84.5
3"	131.8	58	31.5	89.5
4"	159.9	59	33	92
5"	187.6	60	37	97
6"	240	62.8	41	103.8

Aplicações

- **Indústria Química e Petroquímica**
  Transferência de Fluidos Corrosivos: Utilizados para o transporte seguro de ácidos agressivos, solventes, alcalinos e substâncias químicas perigosas.
  Cisternas e Contentores IBC: São o padrão para a ligação de mangueiras a camiões-cisterna e contentores de mercadorias perigosas, evitando derrames acidentais
- **Indústria Farmacêutica e Alimentar:**
  Produção de Cerveja e Vinho: Facilitam a rotação e alteração rápida de mangueiras para transferir água, mosto, levedura e produto final entre cubas.
  Laticínios e Sumos: Utilizados no bombeamento de leite, sumos e óleos alimentares sem contaminar os produtos.
  Higienização Facilitada: O aço inoxidável (especialmente o AISI 316) resiste aos ciclos de limpeza CIP (Clean-In-Place) com produtos químicos de lavagem agressivos.
- **Refinação, Combustíveis e Gases**
  Distribuição de Combustível: Encontrados em camiões de transporte de gasóleo, gasolina e querosene, bem como em postos de abastecimento e refinarias.
  Prevenção de Fugas: Garantem uniões estanques sob vibrações constantes e variações de pressão.
- **Setor Marítimo e Offshore**
  Resistência à Salinidade: O aço inox AISI 316 (contém molibdénio) resiste à corrosão severa provocada pela água do mar.
  Sistemas de Bordo: Utilizados em navios para a gestão de combustíveis, águas residuais e água potável.
- **Agricultura e Tratamento de Águas (Ambiente)**
  Fertilizantes e Pesticidas Líquidos: Resistem à natureza corrosiva dos agroquímicos aplicados em culturas agrícolas.
  ETARs (Tratamento de Águas Residuais): Aplicados em bombas de lama, sistemas de drenagem e purificação de águas industriais.
- **Tintas, Vernizes e Tinturas**
  Troca Rápida de Linhas: Usados em misturadoras onde os operadores precisam de mudar de mangueira rapidamente para evitar a contaminação cruzadas.

Visite nosso site para obter uma visão geral completa:
Valsteel.pt

Morada:
Sede e armazém
Rua das Lages 544/552
4410-312 Canelas - Vila Nova de Gaia - PORTUGAL

+ 351 227 320 510
comercial@valsteel.pt

Todos os direitos reservados VALSTEEL - Inox e Componentes Industriais, Lda.

ACESSÓRIOS CAMLOCK

CAMLOCK INOX TIPO C
STAINLESS STEEL CAMLOCK COUPLING TYPE C

Material / Material:
Inox Aisi 316L
Stainless steel 316L

Normas / Norm:
EN14420-7(DIN2828)

Medidas / Size:
1/2" to 8"

Pressão de Trabalho / Working pressure:
50-250 Psi (dependendo do tamanho e da temperatura)
50-250 Psi (depending on size and temperature)

Método de fabricação / Manufacture method:
Fundição de precisão / Precision casting

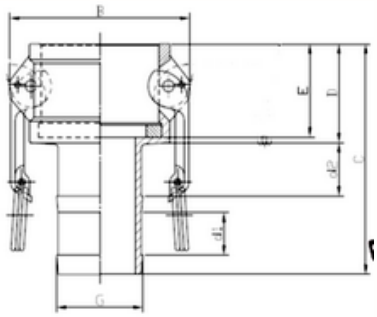

As medidas abaixo referidas estão sujeitas a confirmação pela Valsteel

Diametro nominal	B	C	D	d1	d2	G
1/2"	45	72.2	31.5	12	11	14.2
3/4"	61.3	81	33.2	17.5	17.6	21.5
1"	68.2	95	40	18	18	27.4
1 1/4"	79.7	102.5	45.5	20	18	34.1
1 1/2"	87.4	116.5	46	25	26.5	39.6
2"	97	127.8	47.8	31.5	31.5	52.4
2 1/2"	109.5	142.4	55.5	32	32.8	66.6
3"	131.8	150	58	35	31.6	77.8
4"	159.9	162.5	59	38	40.1	103.2
5"	187.6	192	60	40.2	63.3	129
6"	240	234.2	62.7	38.1	38.1	154

Aplicações

- **Indústria Química e Petroquímica**
  Transferência de Fluidos Corrosivos: Utilizados para o transporte seguro de ácidos agressivos, solventes, alcalinos e substâncias químicas perigosas.
  Cisternas e Contentores IBC: São o padrão para a ligação de mangueiras a camiões-cisterna e contentores de mercadorias perigosas, evitando derrames acidentais
- **Indústria Farmacêutica e Alimentar:**
  Produção de Cerveja e Vinho: Facilitam a rotação e alteração rápida de mangueiras para transferir água, mosto, levedura e produto final entre cubas.
  Laticínios e Sumos: Utilizados no bombeamento de leite, sumos e óleos alimentares sem contaminar os produtos.
  Higienização Facilitada: O aço inoxidável (especialmente o AISI 316) resiste aos ciclos de limpeza CIP (Clean-In-Place) com produtos químicos de lavagem agressivos.
- **Refinação, Combustíveis e Gases**
  Distribuição de Combustível: Encontrados em camiões de transporte de gasóleo, gasolina e querosene, bem como em postos de abastecimento e refinarias.
  Prevenção de Fugas: Garantem uniões estanques sob vibrações constantes e variações de pressão.
- **Setor Marítimo e Offshore**
  Resistência à Salinidade: O aço inox AISI 316 (contém molibdénio) resiste à corrosão severa provocada pela água do mar.
  Sistemas de Bordo: Utilizados em navios para a gestão de combustíveis, águas residuais e água potável.
- **Agricultura e Tratamento de Águas (Ambiente)**
  Fertilizantes e Pesticidas Líquidos: Resistem à natureza corrosiva dos agroquímicos aplicados em culturas agrícolas.
  ETARs (Tratamento de Águas Residuais): Aplicados em bombas de lama, sistemas de drenagem e purificação de águas industriais.
- **Tintas, Vernizes e Tinturas**
  Troca Rápida de Linhas: Usados em misturadoras onde os operadores precisam de mudar de mangueira rapidamente para evitar a contaminação cruzadas.

Visite nosso site para obter uma visão geral completa:
Valsteel.pt

Morada:
Sede e armazém
Rua das Lages 544/552
4410-312 Canelas - Vila Nova de Gaia - PORTUGAL

+ 351 227 320 510
comercial@valsteel.pt

Todos os direitos reservados VALSTEEL - Inox e Componentes Industriais, Lda.

ACESSÓRIOS CAMLOCK

CAMLOCK INOX TIPO D
STAINLESS STEEL CAMLOCK COUPLING TYPE D

Material / Material:
Inox Aisi 316L
Stainless steel 316L

Normas / Norm:
EN14420-7(DIN2828)

Medidas / Size:
1/2" to 8"

Pressão de Trabalho / Working pressure:
50-250 Psi (dependendo do tamanho e da temperatura)
50-250 Psi (depending on size and temperature)

Método de fabricação / Manufacture method:
Fundição de precisão / Precision casting

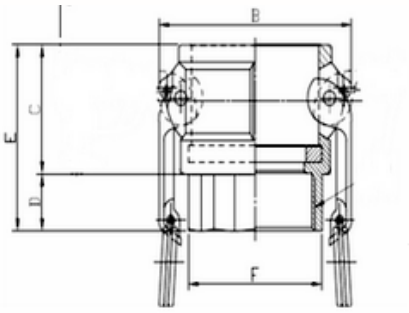

As medidas abaixo referidas estão sujeitas a confirmação pela Valsteel

Diametro nominal	B	C	D	E	F
1/2"	45	31.5	16	47.5	27
3/4"	61.3	33.2	19	52.2	32.4
1"	68.2	39.9	19.1	59	38.5
1 1/4"	79.7	45.5	22	67.5	48.5
1 1/2"	87.4	46	23.5	69.5	56
2"	97	52.5	23.5	76	66
2 1/2"	109.5	55.5	29	84.5	81.2
3"	131.8	58	31.5	89.5	96
4"	159.9	59	33	92	122.5
5"	187.6	60	36	96	152
6"	240	62.8	37	99.8	181

Aplicações

- **Indústria Química e Petroquímica**
  Transferência de Fluidos Corrosivos: Utilizados para o transporte seguro de ácidos agressivos, solventes, alcalinos e substâncias químicas perigosas.
  Cisternas e Contentores IBC: São o padrão para a ligação de mangueiras a camiões-cisterna e contentores de mercadorias perigosas, evitando derrames acidentais
- **Indústria Farmacêutica e Alimentar:**
  Produção de Cerveja e Vinho: Facilitam a rotação e alteração rápida de mangueiras para transferir água, mosto, levedura e produto final entre cubas.
  Laticínios e Sumos: Utilizados no bombeamento de leite, sumos e óleos alimentares sem contaminar os produtos.
  Higienização Facilitada: O aço inoxidável (especialmente o AISI 316) resiste aos ciclos de limpeza CIP (Clean-In-Place) com produtos químicos de lavagem agressivos.
- **Refinação, Combustíveis e Gases**
  Distribuição de Combustível: Encontrados em camiões de transporte de gasóleo, gasolina e querosene, bem como em postos de abastecimento e refinarias.
  Prevenção de Fugas: Garantem uniões estanques sob vibrações constantes e variações de pressão.
- **Setor Marítimo e Offshore**
  Resistência à Salinidade: O aço inox AISI 316 (contém molibdénio) resiste à corrosão severa provocada pela água do mar.
  Sistemas de Bordo: Utilizados em navios para a gestão de combustíveis, águas residuais e água potável.
- **Agricultura e Tratamento de Águas (Ambiente)**
  Fertilizantes e Pesticidas Líquidos: Resistem à natureza corrosiva dos agroquímicos aplicados em culturas agrícolas.
  ETARs (Tratamento de Águas Residuais): Aplicados em bombas de lama, sistemas de drenagem e purificação de águas industriais.
- **Tintas, Vernizes e Tinturas**
  Troca Rápida de Linhas: Usados em misturadoras onde os operadores precisam de mudar de mangueira rapidamente para evitar a contaminação cruzadas.

Visite nosso site para obter uma visão geral completa:
Valsteel.pt

Morada:
Sede e armazém
Rua das Lages 544/552
4410-312 Canelas - Vila Nova de Gaia - PORTUGAL

+ 351 227 320 510
comercial@valsteel.pt

Todos os direitos reservados VALSTEEL - Inox e Componentes Industriais, Lda.

ACESSÓRIOS CAMLOCK

CAMLOCK INOX TIPO E
STAINLESS STEEL CAMLOCK COUPLING TYPE E

Material / Material:
Inox Aisi 316L
Stainless steel 316L

Normas / Norm:
EN14420-7(DIN2828)

Medidas / Size:
1/2" to 8"

Pressão de Trabalho / Working pressure:
50-250 Psi (dependendo do tamanho e da temperatura)
50-250 Psi (depending on size and temperature)

Método de fabricação / Manufacture method:
Fundição de precisão / Precision casting

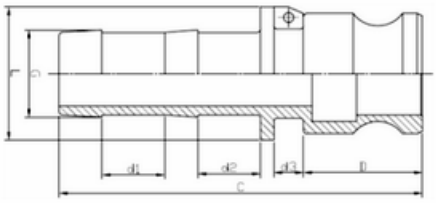

As medidas abaixo referidas estão sujeitas a confirmação pela Valsteel

Diametro nominal	C	D	d1	d2	d3	G	L
1/2"	72.4	26	12	11	2.3	14.2	24.5
3/4"	85.3	26	17.5	17.6	8	21.5	34
1"	100.8	38.8	18	18	8.5	27.4	42
1 1/4"	109	39	20	18	9	34.1	48
1 1/2"	123.5	41	25	26.5	8	39.6	57.5
2"	142	46	31.5	31.5	10	52.4	66
2 1/2"	150.5	48	32	32.6	11.5	66.6	82
3"	157	50	35	31.6	11	77.8	91.5
4"	170.5	52.8	38	40	9.4	103.2	119.5
5"	206	53	40.2	63	15	129	148
6"	250.8	57.3	31.8	31.8	15	154	185

Aplicações

- **Indústria Química e Petroquímica**
  Transferência de Fluidos Corrosivos: Utilizados para o transporte seguro de ácidos agressivos, solventes, alcalinos e substâncias químicas perigosas.
  Cisternas e Contentores IBC: São o padrão para a ligação de mangueiras a camiões-cisterna e contentores de mercadorias perigosas, evitando derrames acidentais
- **Indústria Farmacêutica e Alimentar:**
  Produção de Cerveja e Vinho: Facilitam a rotação e alteração rápida de mangueiras para transferir água, mosto, levedura e produto final entre cubas.
  Laticínios e Sumos: Utilizados no bombeamento de leite, sumos e óleos alimentares sem contaminar os produtos.
  Higienização Facilitada: O aço inoxidável (especialmente o AISI 316) resiste aos ciclos de limpeza CIP (Clean-In-Place) com produtos químicos de lavagem agressivos.
- **Refinação, Combustíveis e Gases**
  Distribuição de Combustível: Encontrados em camiões de transporte de gasóleo, gasolina e querosene, bem como em postos de abastecimento e refinarias.
  Prevenção de Fugas: Garantem uniões estanques sob vibrações constantes e variações de pressão.
- **Setor Marítimo e Offshore**
  Resistência à Salinidade: O aço inox AISI 316 (contém molibdénio) resiste à corrosão severa provocada pela água do mar.
  Sistemas de Bordo: Utilizados em navios para a gestão de combustíveis, águas residuais e água potável.
- **Agricultura e Tratamento de Águas (Ambiente)**
  Fertilizantes e Pesticidas Líquidos: Resistem à natureza corrosiva dos agroquímicos aplicados em culturas agrícolas.
  ETARs (Tratamento de Águas Residuais): Aplicados em bombas de lama, sistemas de drenagem e purificação de águas industriais.
- **Tintas, Vernizes e Tinturas**
  Troca Rápida de Linhas: Usados em misturadoras onde os operadores precisam de mudar de mangueira rapidamente para evitar a contaminação cruzadas.

Visite nosso site para obter uma visão geral completa:
Valsteel.pt

Morada:
Sede e armazém
Rua das Lages 544/552
4410-312 Canelas - Vila Nova de Gaia - PORTUGAL

+ 351 227 320 510
comercial@valsteel.pt

Todos os direitos reservados VALSTEEL - Inox e Componentes Industriais, Lda.

ACESSÓRIOS CAMLOCK

CAMLOCK INOX TIPO F
STAINLESS STEEL CAMLOCK COUPLING TYPE F

Material / Material:
Inox Aisi 316L
Stainless steel 316L

Normas / Norm:
EN14420-7(DIN2828)

Medidas / Size:
1/2" to 8"

Pressão de Trabalho / Working pressure:
50-250 Psi (dependendo do tamanho e da temperatura)
50-250 Psi (depending on size and temperature)

Método de fabricação / Manufacture method:
Fundição de precisão / Precision casting

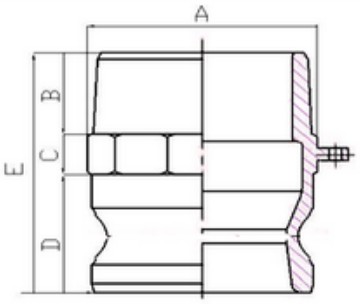

As medidas abaixo referidas estão sujeitas a confirmação pela Valsteel

Diametro nominal	A	B	C	D	E
1/2"	26.6	17	10	26	53
3/4"	32.4	19	10	26	55
1"	38.5	19	14	34.8	67.8
1 1/4"	47	24	14	40	78
1 1/2"	56	22	13	41	76
2"	65	24.5	13	46	83.5
2 1/2"	80	29	18	50	97
3"	95	31.5	17	51	99.5
4"	122.5	33	19	53.8	105.8
5"	150	37	22.5	57	112.5
6"	181	40.5	22.5	57.3	120.3

Aplicações

- **Indústria Química e Petroquímica**
  Transferência de Fluidos Corrosivos: Utilizados para o transporte seguro de ácidos agressivos, solventes, alcalinos e substâncias químicas perigosas.
  Cisternas e Contentores IBC: São o padrão para a ligação de mangueiras a camiões-cisterna e contentores de mercadorias perigosas, evitando derrames acidentais
- **Indústria Farmacêutica e Alimentar:**
  Produção de Cerveja e Vinho: Facilitam a rotação e alteração rápida de mangueiras para transferir água, mosto, levedura e produto final entre cubas.
  Laticínios e Sumos: Utilizados no bombeamento de leite, sumos e óleos alimentares sem contaminar os produtos.
  Higienização Facilitada: O aço inoxidável (especialmente o AISI 316) resiste aos ciclos de limpeza CIP (Clean-In-Place) com produtos químicos de lavagem agressivos.
- **Refinação, Combustíveis e Gases**
  Distribuição de Combustível: Encontrados em camiões de transporte de gasóleo, gasolina e querosene, bem como em postos de abastecimento e refinarias.
  Prevenção de Fugas: Garantem uniões estanques sob vibrações constantes e variações de pressão.
- **Setor Marítimo e Offshore**
  Resistência à Salinidade: O aço inox AISI 316 (contém molibdénio) resiste à corrosão severa provocada pela água do mar.
  Sistemas de Bordo: Utilizados em navios para a gestão de combustíveis, águas residuais e água potável.
- **Agricultura e Tratamento de Águas (Ambiente)**
  Fertilizantes e Pesticidas Líquidos: Resistem à natureza corrosiva dos agroquímicos aplicados em culturas agrícolas.
  ETARs (Tratamento de Águas Residuais): Aplicados em bombas de lama, sistemas de drenagem e purificação de águas industriais.
- **Tintas, Vernizes e Tinturas**
  Troca Rápida de Linhas: Usados em misturadoras onde os operadores precisam de mudar de mangueira rapidamente para evitar a contaminação cruzadas.

Visite nosso site para obter uma visão geral completa:
Valsteel.pt

Morada:
Sede e armazém
Rua das Lages 544/552
4410-312 Canelas - Vila Nova de Gaia - PORTUGAL

+ 351 227 320 510
comercial@valsteel.pt

Todos os direitos reservados VALSTEEL - Inox e Componentes Industriais, Lda.

ACESSÓRIOS CAMLOCK

CAMLOCK INOX TIPO DC
STAINLESS STEEL CAMLOCK COUPLING TYPE DC

Material / Material:
Inox Aisi 316L
Stainless steel 316L

Normas / Norm:
EN14420-7(DIN2828)

Medidas / Size:
1/2" to 8"

Pressão de Trabalho / Working pressure:
50-250 Psi (dependendo do tamanho e da temperatura)
50-250 Psi (depending on size and temperature)

Método de fabricação / Manufacture method:
Fundição de precisão / Precision casting

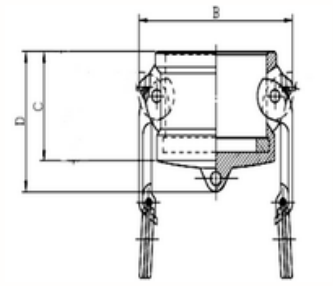

As medidas abaixo referidas estão sujeitas a confirmação pela Valsteel

Diametro nominal	B	C	D
1/2"	45	31.5	39.5
3/4"	61.3	33.2	45.2
1"	68.2	39.9	57.4
1 1/4"	79.7	45.5	63
1 1/2"	87.4	46	62
2"	97	51.5	69
2 1/2"	109.5	55.5	73
3"	131.8	58	76.5
4"	159.9	59	78
5"	187.6	60	86
6"	240	62.8	90.8

Aplicações

- **Indústria Química e Petroquímica**
  Transferência de Fluidos Corrosivos: Utilizados para o transporte seguro de ácidos agressivos, solventes, alcalinos e substâncias químicas perigosas.
  Cisternas e Contentores IBC: São o padrão para a ligação de mangueiras a camiões-cisterna e contentores de mercadorias perigosas, evitando derrames acidentais
- **Indústria Farmacêutica e Alimentar:**
  Produção de Cerveja e Vinho: Facilitam a rotação e alteração rápida de mangueiras para transferir água, mosto, levedura e produto final entre cubas.
  Laticínios e Sumos: Utilizados no bombeamento de leite, sumos e óleos alimentares sem contaminar os produtos.
  Higienização Facilitada: O aço inoxidável (especialmente o AISI 316) resiste aos ciclos de limpeza CIP (Clean-In-Place) com produtos químicos de lavagem agressivos.
- **Refinação, Combustíveis e Gases**
  Distribuição de Combustível: Encontrados em camiões de transporte de gasóleo, gasolina e querosene, bem como em postos de abastecimento e refinarias.
  Prevenção de Fugas: Garantem uniões estanques sob vibrações constantes e variações de pressão.
- **Setor Marítimo e Offshore**
  Resistência à Salinidade: O aço inox AISI 316 (contém molibdénio) resiste à corrosão severa provocada pela água do mar.
  Sistemas de Bordo: Utilizados em navios para a gestão de combustíveis, águas residuais e água potável.
- **Agricultura e Tratamento de Águas (Ambiente)**
  Fertilizantes e Pesticidas Líquidos: Resistem à natureza corrosiva dos agroquímicos aplicados em culturas agrícolas.
  ETARs (Tratamento de Águas Residuais): Aplicados em bombas de lama, sistemas de drenagem e purificação de águas industriais.
- **Tintas, Vernizes e Tinturas**
  Troca Rápida de Linhas: Usados em misturadoras onde os operadores precisam de mudar de mangueira rapidamente para evitar a contaminação cruzadas.

Visite nosso site para obter uma visão geral completa:
Valsteel.pt

Morada:
Sede e armazém
Rua das Lages 544/552
4410-312 Canelas - Vila Nova de Gaia - PORTUGAL

+ 351 227 320 510
comercial@valsteel.pt

Todos os direitos reservados VALSTEEL - Inox e Componentes Industriais, Lda.

ACESSÓRIOS CAMLOCK

CAMLOCK INOX TIPO DP
STAINLESS STEEL CAMLOCK COUPLING TYPE DP

Material / Material:
Inox Aisi 316L
Stainless steel 316L

Normas / Norm:
EN14420-7(DIN2828)

Medidas / Size:
1/2" to 8"

Pressão de Trabalho / Working pressure:
50-250 Psi (dependendo do tamanho e da temperatura)
50-250 Psi (depending on size and temperature)

Método de fabricação / Manufacture method:
Fundição de precisão / Precision casting

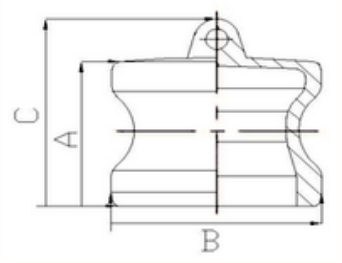

As medidas abaixo referidas estão sujeitas a confirmação pela Valsteel

Diametro nominal	A	B	C
1/2"	27.5	24.4	35.5
3/4"	26	32	38
1"	34.8	36.6	52.3
1 1/4"	40	45.4	57.5
1 1/2"	41	53.4	57
2"	49	63	63.5
2 1/2"	50	75.7	67.5
3"	50	91.4	67.5
4"	50.8	119.5	69.8
5"	53	145.2	78
6"	61.3	175.8	89.3

Aplicações

- **Indústria Química e Petroquímica**
  Transferência de Fluidos Corrosivos: Utilizados para o transporte seguro de ácidos agressivos, solventes, alcalinos e substâncias químicas perigosas.
  Cisternas e Contentores IBC: São o padrão para a ligação de mangueiras a camiões-cisterna e contentores de mercadorias perigosas, evitando derrames acidentais
- **Indústria Farmacêutica e Alimentar:**
  Produção de Cerveja e Vinho: Facilitam a rotação e alteração rápida de mangueiras para transferir água, mosto, levedura e produto final entre cubas.
  Laticínios e Sumos: Utilizados no bombeamento de leite, sumos e óleos alimentares sem contaminar os produtos.
  Higienização Facilitada: O aço inoxidável (especialmente o AISI 316) resiste aos ciclos de limpeza CIP (Clean-In-Place) com produtos químicos de lavagem agressivos.
- **Refinação, Combustíveis e Gases**
  Distribuição de Combustível: Encontrados em camiões de transporte de gasóleo, gasolina e querosene, bem como em postos de abastecimento e refinarias.
  Prevenção de Fugas: Garantem uniões estanques sob vibrações constantes e variações de pressão.
- **Setor Marítimo e Offshore**
  Resistência à Salinidade: O aço inox AISI 316 (contém molibdénio) resiste à corrosão severa provocada pela água do mar.
  Sistemas de Bordo: Utilizados em navios para a gestão de combustíveis, águas residuais e água potável.
- **Agricultura e Tratamento de Águas (Ambiente)**
  Fertilizantes e Pesticidas Líquidos: Resistem à natureza corrosiva dos agroquímicos aplicados em culturas agrícolas.
  ETARs (Tratamento de Águas Residuais): Aplicados em bombas de lama, sistemas de drenagem e purificação de águas industriais.
- **Tintas, Vernizes e Tinturas**
  Troca Rápida de Linhas: Usados em misturadoras onde os operadores precisam de mudar de mangueira rapidamente para evitar a contaminação cruzadas.

Visite nosso site para obter uma visão geral completa:
Valsteel.pt

Morada:
Sede e armazém
Rua das Lages 544/552
4410-312 Canelas - Vila Nova de Gaia - PORTUGAL

+ 351 227 320 510
comercial@valsteel.pt

Todos os direitos reservados VALSTEEL - Inox e Componentes Industriais, Lda.